999534001 D A CH

Product overview • Pièces de matériel

Rahmenschalung Alu-Framax Xlife

Framed formwork Alu-Framax Xlife • Coffrage-cadre Alu-Framax Xlife

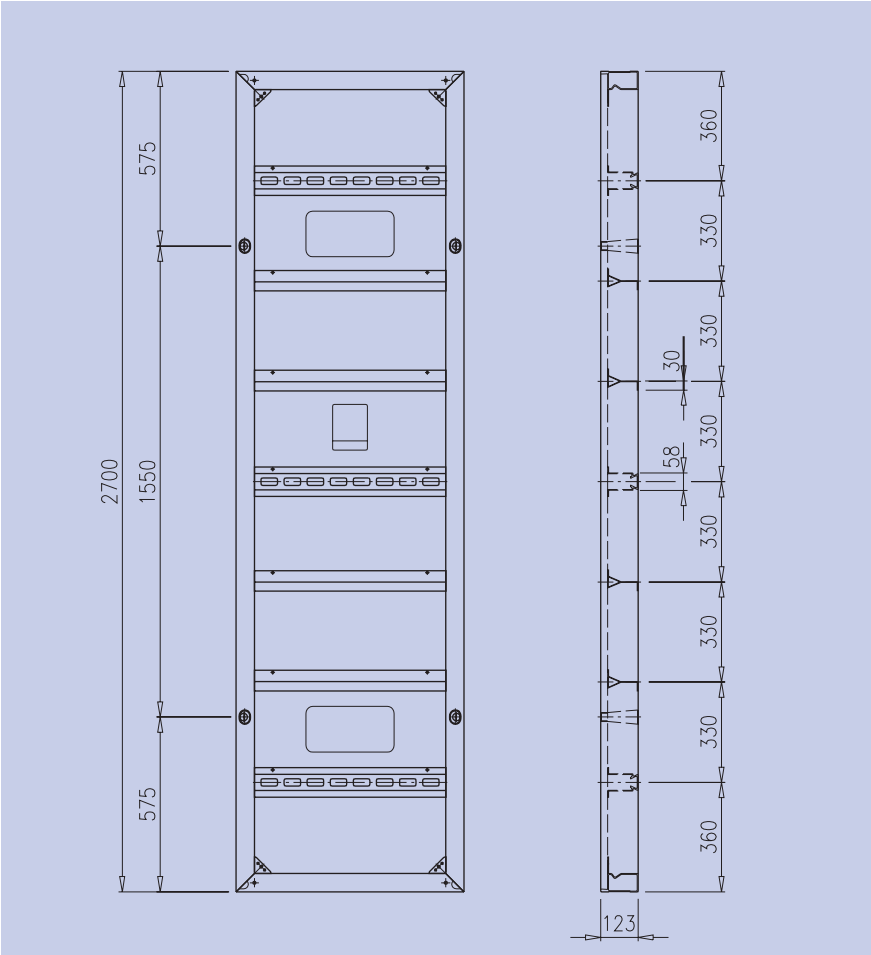

Einzelteile

Components
Pièces détachées

Anwendermaße

User dimensions
Cotes pour la mise en œuvre

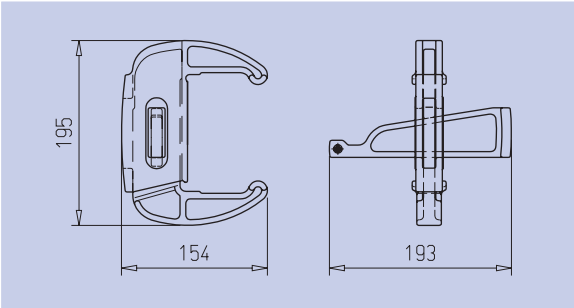

doka
Die Schalungstechniker

A

Alu-Framax Xlife-Element 0,30x0,90m 14
Alu-Framax Xlife-Element 0,30x2,70m 8
Alu-Framax Xlife-Element 0,45x0,90m 13
Alu-Framax Xlife-Element 0,45x2,70m 7
Alu-Framax Xlife-Element 0,55x0,90m 12
Alu-Framax Xlife-Element 0,55x2,70m 6
Alu-Framax Xlife-Element 0,60x0,90m 11
Alu-Framax Xlife-Element 0,60x2,70m 5
Alu-Framax Xlife-Element 0,75x0,90m 10
Alu-Framax Xlife-Element 0,75x2,70m 4
Alu-Framax Xlife-Element 0,90x0,90m 9
Alu-Framax Xlife-Element 0,90x2,70m 3
Alu-Framax Xlife-Innenecke 0,90m 19
Alu-Framax Xlife-Innenecke 2,70m 18
Alu-Framax Xlife-Uni-Element 0,75x0,90m 17
Alu-Framax Xlife-Uni-Element 0,75x1,35m 16
Alu-Framax Xlife-Uni-Element 0,75x2,70m 15
Anklemmholz 86
Ausgleichsblechstopfen R25 102
Aussparungskasten 20/20/15cm 107

D

Doka-Coil 16mm 51
Doka-Expressanker 16x125mm 50
Doka-Kombigehänge 3,20m 67
Doka-Lochband 50x2,0mm 25m 94
Doka-Lochbandabroller 96
Doka-Stützenbühne 150/90cm 57
Doka-Systemkomponenten 110
Dokamatic-Umsetzgurt 13,00m 70
Doppelschaber Xlife 100/150mm 1,40m 109

E

Elementstütze 340 48
Elementstütze 540 49

F

Framax Xlife-Abdeckstopfen R24,5 101
Framax-Abdeckstopfen R24,5 99, 100
Framax-Ankerhaltewinkel 92
Framax-Ausgleichsblech R20 0,90m 28
Framax-Ausgleichsblech R20 1,35m 27
Framax-Ausgleichsblech R20 2,70m 26
Framax-Ausgleichsspanner 38
Framax-Ausschalholz 10x12cm 2,85m 85
Framax-Außenecke 0,90m 21
Framax-Außenecke 2,70m 20
Framax-Betonierbühne O 1,25/2,70m 52
Framax-Betonierbühne U 1,25/2,70m 54
Framax-Bogenblech 0,20x0,90m 32
Framax-Bogenblech 0,20x2,70m 29
Framax-Bogenblech 0,25x0,90m 33
Framax-Bogenblech 0,25x2,70m 30
Framax-Bogenblech 0,30x0,90m 34
Framax-Bogenblech 0,30x2,70m 31
Framax-Doppelkonus 105
Framax-Dreikantleiste 2,70m 87
Framax-Druckplatte 6/15 91
Framax-Eckklemmschiene 45
Framax-Fundamentspanner 0,90m 93
Framax-Klemmschiene 0,90m 43
Framax-Klemmschiene 1,50m 44
Framax-Konsole 90 58, 59
Framax-Lochband 50x2,0mm 25m 95
Framax-Passholz 10x12cm 2,70m 81
Framax-Passholz 2x12cm 2,70m 78
Framax-Passholz 3x12cm 2,70m 79
Framax-Passholz 5x12cm 2,70m 80
Framax-Profilholz 18mm 2,70m 82
Framax-Profilholz 21mm 2,70m 83
Framax-Profilholz 27mm 2,70m 84
Framax-Scharnierecke A 0,90m 25
Framax-Scharnierecke A 2,70m 24
Framax-Scharnierecke I 0,90m 23
Framax-Scharnierecke I 2,70m 22
Framax-Schnellspanner RU 36
Framax-Sicherungswinkel 90
Framax-Spannklemme 46
Framax-Stahlausgleich 5cm 0,90m 74
Framax-Stahlausgleich 5cm 2,70m 75
Framax-Stahlausgleich 6cm 0,90m 76
Framax-Stahlausgleich 6cm 2,70m 77
Framax-Stahlwandriegel RD 0,40m 35
Framax-Stapelclip 106
Framax-Stapelkonus 103, 104
Framax-Stirnanker 41
Framax-Stirndreikantleiste 2,70m 88, 89
Framax-Transportgehänge 71
Framax-Umsetzbügel 72, 73
Framax-Uni-Spanner 37
Framax-Universalverbinder 10-16cm 39
Framax-Universalverbinder 10-25cm 40

G

Geländer 1,00m 65, 66

K

Kombi Ankerstopfen R20/25 97, 98

S

Schutzgeländerzwinge S 60, 61, 62
Seitenschutzgeländer T 63, 64
Stützenkopf 47
Superplatte 15,0 42

U

Umsetzgurt 13,00m 69
Umsetzkette 4-strängig 3,20m 68

V

Verschlussstopfen 15,0 108

doka
Die Schalungstechniker

Alu-Framax Xlife-Element 0,90x2,70m

Art.-Nr. 588301500 68,8 kg

Alu-Framax Xlife panel 0.90x2.70m / Panneau Alu-Framax Xlife 0,90x2,70m

pulverbeschichtet
powder coated / avec traitement pulvérulent

M 1:25/1:7,5

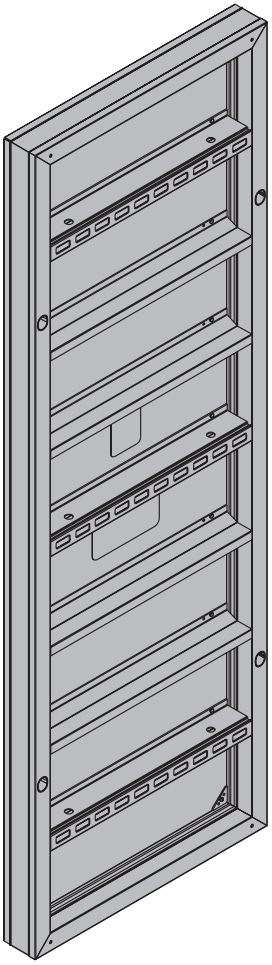

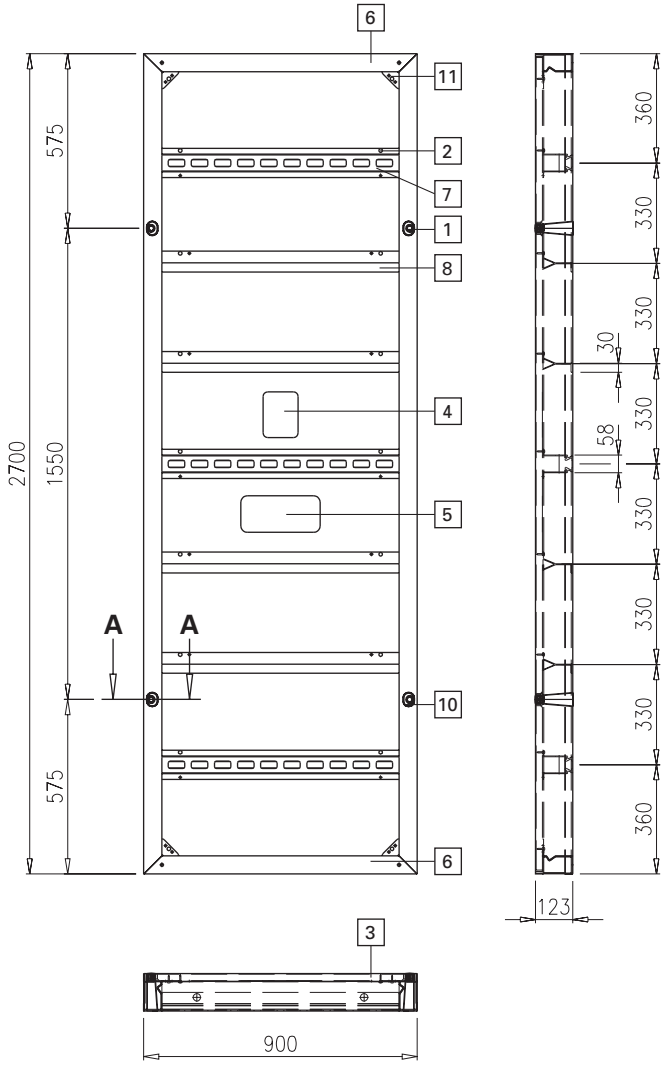

Handliche hoch belastbares Element mit pulverbeschichtetem Aluminiumrahmen. Integriertes Riegelsystem und innen rundum laufende Sicke zum Anbringen der Verbindungsteile. Die Xlife-Platte Framax (Sperrholzkern und Kunststoffbelag) ist von hinten verschraubt.

Schnitt A-A

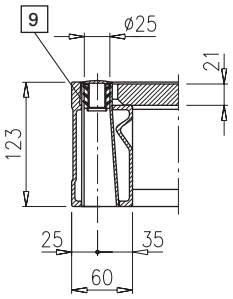

Ansicht Z

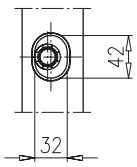

Z

Teileliste

List of components • Liste de pièces

Pos.	Bezeichnung Name • Désignation	Teil-Nr. Art. n° • Référence	Stk. Piece • Nbr.
1	Kombi-Ankerstopfen R20/25	588180000	4
2	Framaxschraube 7x22	508302100	18
3	Xlife-Platte Alu-Framax 0,90x2,70m (inkl. Pos. 4, 5)	508301190	1
4	Aufkleber Doka-Trenn 150x150	508100920	1
5	Aufkl. Alu-Framax Xlife 260x120	508301920	1
6	Alu-Framax-Rahmenprofil 0,90m	508301700	2
7	Alu-Framax-Ankerprofil 0,90m	508301720	3
8	Alu-Framax-Querprofil 0,90m	508301710	4
9	Silikon-Dichtungsmasse grau 600ml	Id. Nr. 045098	*
	Silikon-Dichtungsmasse grau 310ml	Id. Nr. 045101	*
10	Ankerhülse 20,0 (Alu)	508302090	4
11	Eckblech für Alu-Framax-Element	508302080	4

* Verbrauch 75 ml pro lfm Fuge.

Maße in mm
Dimensions in mm • Mesures en mm

doka
Die Schalungstechniker

Alu-Framax Xlife-Element 0,75x2,70m

Art.-Nr. 588302500 55,7 kg

Alu-Framax Xlife panel 0.75x2.70m / Panneau Alu-Framax Xlife 0,75x2,70m

pulverbeschichtet
powder coated / avec traitement pulvérulent

M 1:25/1:7,5

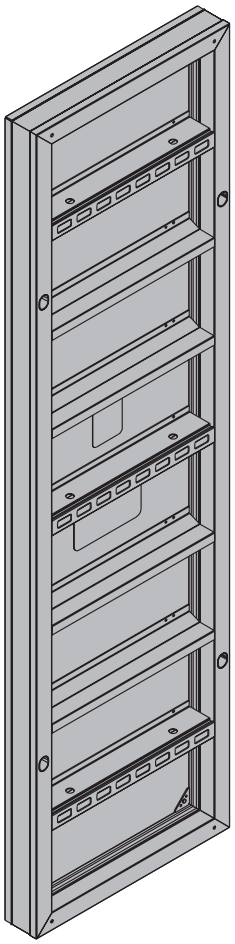

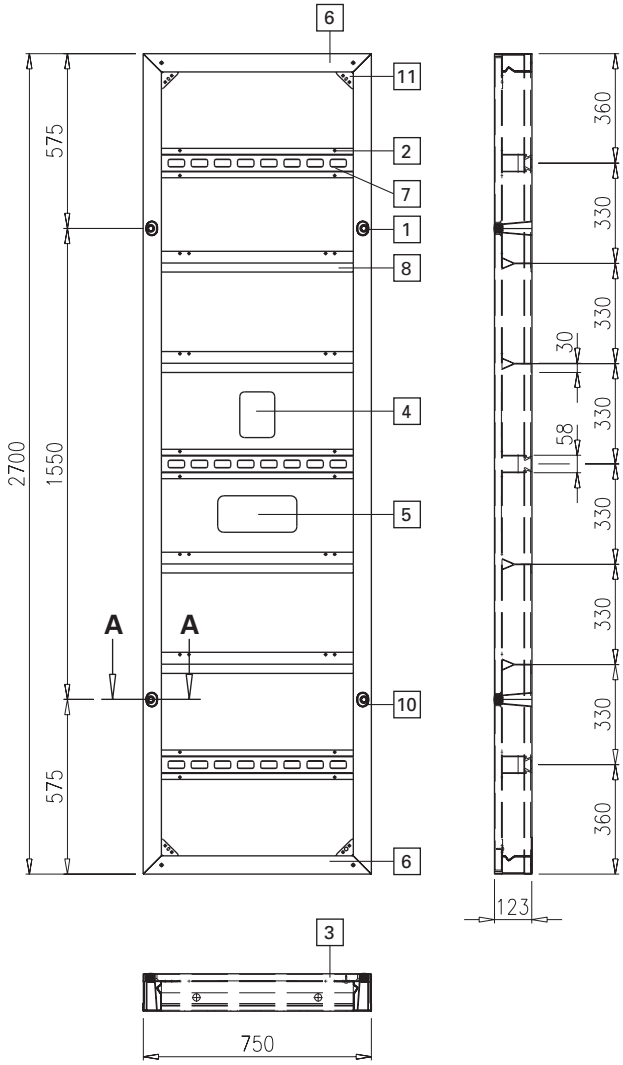

Handliche hoch belastbares Element mit pulverbeschichtetem Aluminiumrahmen. Integriertes Riegelsystem und innen rundum laufende Sicke zum Anbringen der Verbindungsteile. Die Xlife-Platte Framax (Sperrholzkern und Kunststoffbelag) ist von hinten verschraubt.

Schnitt A-A

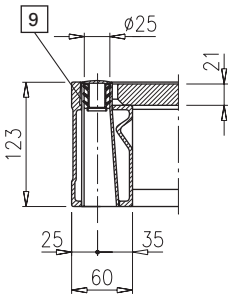

Ansicht Z

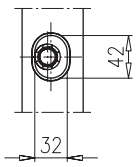

Z

Teileliste

List of components • Liste de pièces

Pos.	Bezeichnung Name • Désignation	Teil-Nr. Art. n° • Référence	Stk. Piece • Nbr.
1	Kombi-Ankerstopfen R20/25	588180000	4
2	Framaxschraube 7x22	508302100	18
3	Xlife-Platte Alu-Framax 0,75x2,70m (inkl. Pos. 4, 5)	508302190	1
4	Aufkleber Doka-Trenn 150x150	508100920	1
5	Aufkl. Alu-Framax Xlife 260x120	508301920	1
6	Alu-Framax-Rahmenprofil 0,75m	508302700	2
7	Alu-Framax-Ankerprofil 0,75m	508302720	3
8	Alu-Framax-Querprofil 0,75m	508302710	4
9	Silikon-Dichtungsmasse grau 600ml	Id. Nr. 045098	*
	Silikon-Dichtungsmasse grau 310ml	Id. Nr. 045101	*
10	Ankerhülse 20,0 (Alu)	508302090	4
11	Eckblech für Alu-Framax-Element	508302080	4

* Verbrauch 75 ml pro lfm Fuge.

Maße in mm
Dimensions in mm • Mesures en mm

doka
Die Schalungstechniker

Alu-Framax Xlife-Element 0,60x2,70m

Art.-Nr. 588304500 47,8 kg

Alu-Framax Xlife panel 0.60x2.70m / Panneau Alu-Framax Xlife 0,60x2,70m

pulverbeschichtet
powder coated / avec traitement pulvérulent

M 1:25/1:7,5

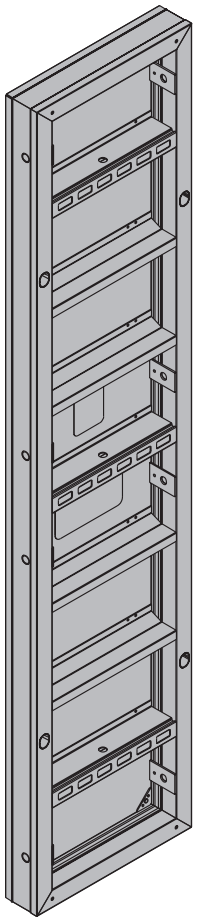

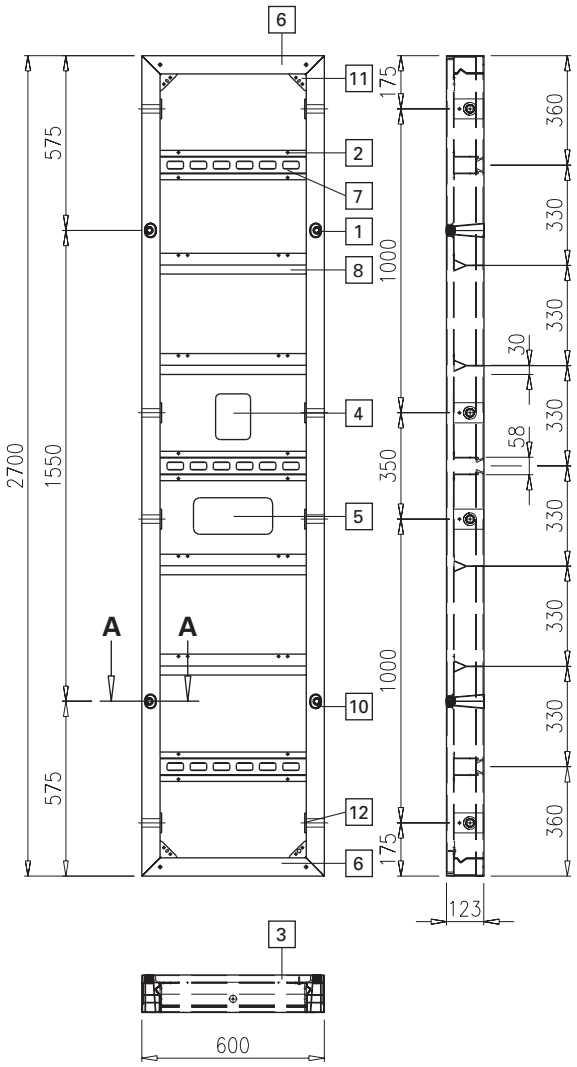

Handliche hoch belastbares Element mit pulverbeschichtetem Aluminiumrahmen. Integriertes Riegelsystem und innen rundum laufende Sicke zum Anbringen der Verbindungsteile. Die Xlife-Platte Framax (Sperrholzkern und Kunststoffbelag) ist von hinten verschraubt.

Schnitt A-A

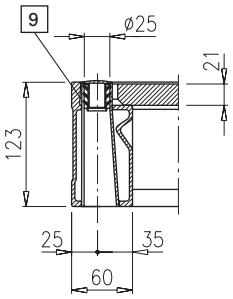

Ansicht Z

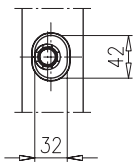

Z

Teileliste

List of components • Liste de pièces

Pos.	Bezeichnung Name • Désignation	Teil-Nr. Art. n° • Référence	Stk. Piece • Nbr.
1	Kombi-Ankerstopfen R20/25	588180000	4
2	Framaxschraube 7x22	508302100	18
3	Xlife-Platte Alu-Framax 0,60x2,70m (inkl. Pos. 4, 5)	508304190	1
4	Aufkleber Doka-Trenn 150x150	508100920	1
5	Aufkl. Alu-Framax Xlife 260x120	508301920	1
6	Alu-Framax-Rahmenprofil 0,60m	508304700	2
7	Alu-Framax-Ankerprofil 0,60m	508304720	3
8	Alu-Framax-Querprofil 0,60m	508304710	4
9	Silikon-Dichtungsmasse grau 600ml	Id. Nr. 045098	*
	Silikon-Dichtungsmasse grau 310ml	Id. Nr. 045101	*
10	Ankerhülse 20,0 (Alu)	508302090	4
11	Eckblech für Alu-Framax-Element	508302080	4
12	Alu-Framax-Querhülse	508322020	8

* Verbrauch 75 ml pro lfm Fuge.

Maße in mm
Dimensions in mm • Mesures en mm

doka
Die Schalungstechniker

Alu-Framax Xlife-Element 0,55x2,70m

Art.-Nr. 588305500 44,4 kg

Alu-Framax Xlife panel 0.55x2.70m / Panneau Alu-Framax Xlife 0,55x2,70m

pulverbeschichtet
powder coated / avec traitement pulvérulent

M 1:25/1:7,5

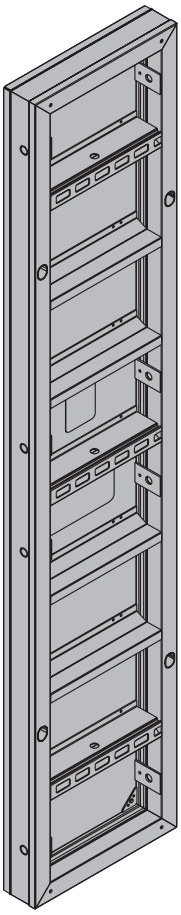

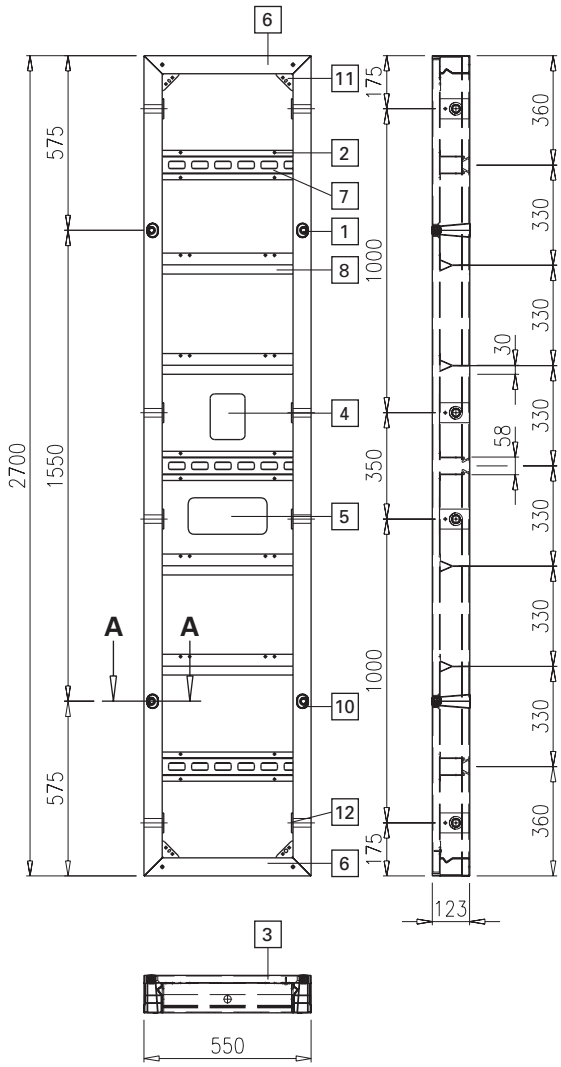

Handliche hoch belastbares Element mit pulverbeschichtetem Aluminiumrahmen. Integriertes Riegelsystem und innen rundum laufende Sicke zum Anbringen der Verbindungsteile. Die Xlife-Platte Framax (Sperrholzkern und Kunststoffbelag) ist von hinten verschraubt.

Schnitt A-A

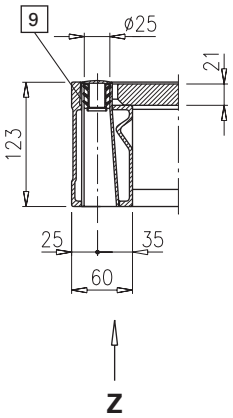

Ansicht Z

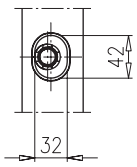

Teileliste

List of components • Liste de pièces

Pos.	Bezeichnung Name • Désignation	Teil-Nr. Art. n° • Référence	Stk. Piece • Nbr.
1	Kombi-Ankerstopfen R20/25	588180000	4
2	Framaxschraube 7x22	508302100	18
3	Xlife-Platte Alu-Framax 0,55 x 2,70m (inkl. Pos. 4, 5)	508305190	1
4	Aufkleber Doka-Trenn 150x150	508100920	1
5	Aufkl. Alu-Framax Xlife 260x120	508301920	1
6	Alu-Framax-Rahmenprofil 0,55m	508305700	2
7	Alu-Framax-Ankerprofil 0,55m	508305720	3
8	Alu-Framax-Querprofil 0,55m	508305710	4
9	Silikon-Dichtungsmasse grau 600ml	Id. Nr. 045098	*
	Silikon-Dichtungsmasse grau 310ml	Id. Nr. 045101	*
10	Ankerhülse 20,0 (Alu)	508302090	4
11	Eckblech für Alu-Framax-Element	508302080	4
12	Alu-Framax-Querhülse	508322020	8

* Verbrauch 75 ml pro lfm Fuge.

Maße in mm
Dimensions in mm • Mesures en mm

doka
Die Schalungstechniker

Alu-Framax Xlife-Element 0,45x2,70m

Art.-Nr. 588306500 40,1 kg

Alu-Framax Xlife panel 0.45x2.70m / Panneau Alu-Framax Xlife 0,45x2,70m

pulverbeschichtet
powder coated / avec traitement pulvérulent

M 1:25/1:7,5

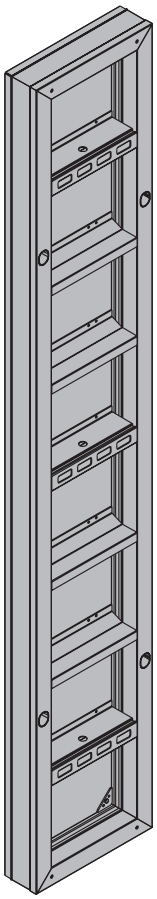

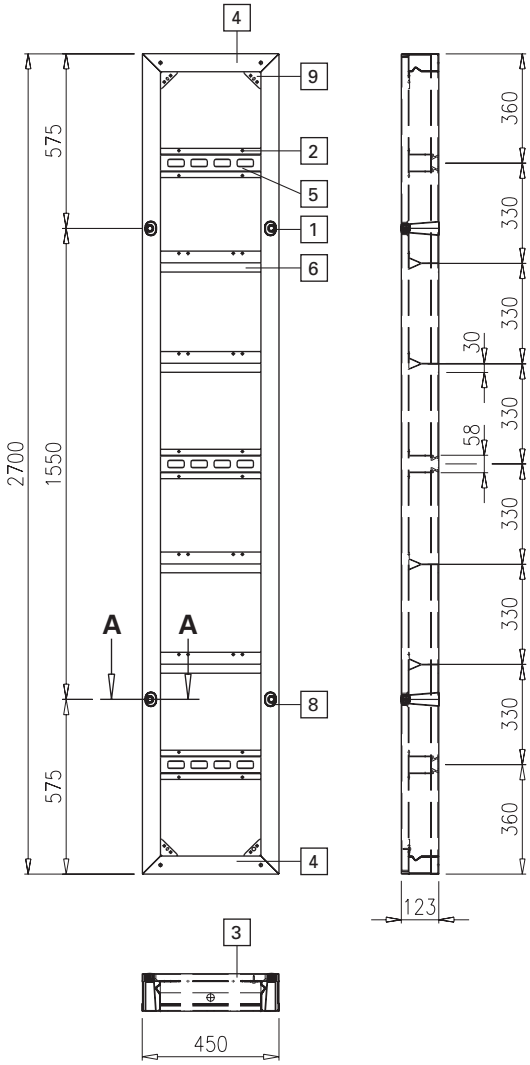

Handliche hoch belastbares Element mit pulverbeschichtetem Aluminiumrahmen. Integriertes Riegelsystem und innen rundum laufende Sicke zum Anbringen der Verbindungsteile. Die Xlife-Platte Framax (Sperrholzkern und Kunststoffbelag) ist von hinten verschraubt.

Schnitt A-A

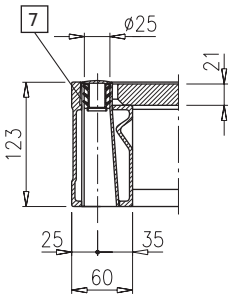

Ansicht Z

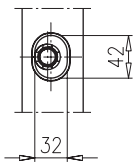

Z

Teileliste

List of components • Liste de pièces

Pos.	Bezeichnung Name • Désignation	Teil-Nr. Art. n° • Référence	Stk. Piece • Nbr.
1	Kombi-Ankerstopfen R20/25	588180000	4
2	Framaxschraube 7x22	508302100	18
3	Xlife-Platte Framax 0,45x2,70m	508106190	1
4	Alu-Framax-Rahmenprofil 0,45m	508306700	2
5	Alu-Framax-Ankerprofil 0,45m	508306720	3
6	Alu-Framax-Querprofil 0,45m	508306710	4
7	Silikon-Dichtungsmasse grau 600ml	Id. Nr. 045098	*
	Silikon-Dichtungsmasse grau 310ml	Id. Nr. 045101	*
8	Ankerhülse 20,0 (Alu)	508302090	4
9	Eckblech für Alu-Framax-Element	508302080	4

* Verbrauch 75 ml pro lfm Fuge.

Maße in mm
Dimensions in mm • Mesures en mm

doka
Die Schalungstechniker

Alu-Framax Xlife-Element 0,30x2,70m

Art.-Nr. 588308500 30,0 kg

Alu-Framax Xlife panel 0.30x2.70m / Panneau Alu-Framax Xlife 0,30x2,70m

pulverbeschichtet
powder coated / avec traitement pulvérulent

M 1:25/1:7,5

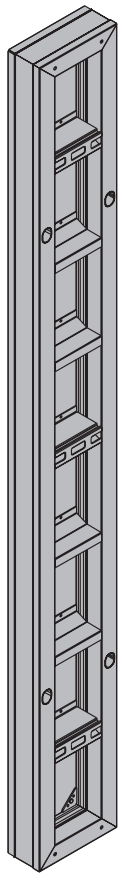

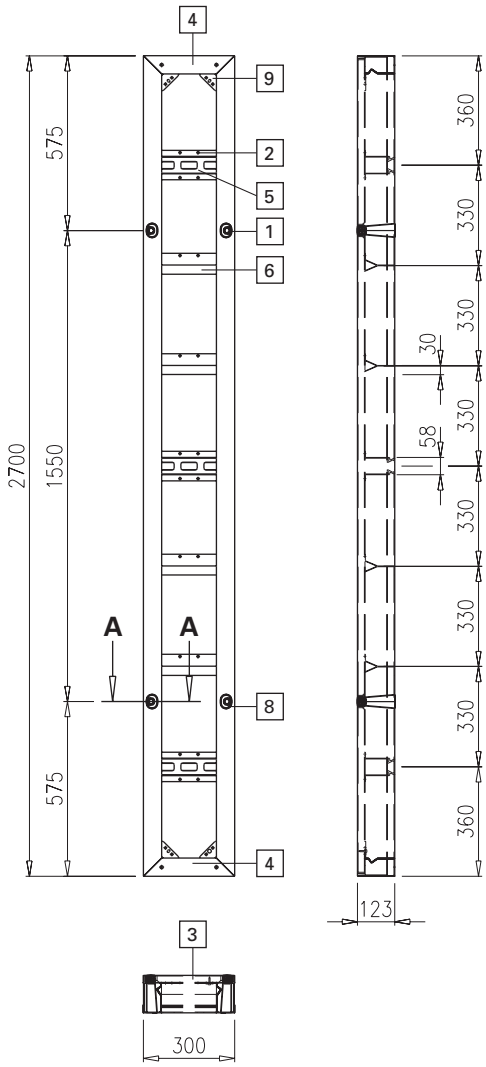

Handliche hoch belastbares Element mit pulverbeschichtetem Aluminiumrahmen. Integriertes Riegelsystem und innen rundum laufende Sicke zum Anbringen der Verbindungsteile. Die Xlife-Platte Framax (Sperrholzkern und Kunststoffbelag) ist von hinten verschraubt.

Schnitt A-A

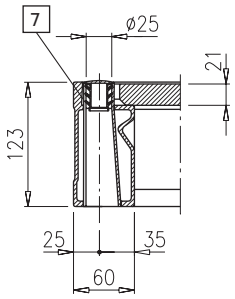

Ansicht Z

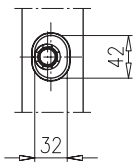

Z

Teileliste

List of components • Liste de pièces

Pos.	Bezeichnung Name • Désignation	Teil-Nr. Art. n° • Référence	Stk. Piece • Nbr.
1	Kombi-Ankerstopfen R20/25	588180000	4
2	Framaxschraube 7x22	508302100	14
3	Xlife-Platte Framax 0,30x2,70m	508108190	1
4	Alu-Framax-Rahmenprofil 0,30m	508308700	2
5	Alu-Framax-Ankerprofil 0,30m	508308720	3
6	Alu-Framax-Querprofil 0,30m	508308710	4
7	Silikon-Dichtungsmasse grau 600ml	Id. Nr. 045098	*
	Silikon-Dichtungsmasse grau 310ml	Id. Nr. 045101	*
8	Ankerhülse 20,0 (Alu)	508302090	4
9	Eckblech für Alu-Framax-Element	508302080	4

* Verbrauch 75 ml pro lfm Fuge.

Maße in mm
Dimensions in mm • Mesures en mm

doka
Die Schalungstechniker

Alu-Framax Xlife-Element 0,90x0,90m

Art.-Nr. 588310500 25,6 kg

Alu-Framax Xlife panel 0.90x0.90m / Panneau Alu-Framax Xlife 0,90x0,90m

pulverbeschichtet
powder coated / avec traitement pulvérulent

M 1:25/1:7,5

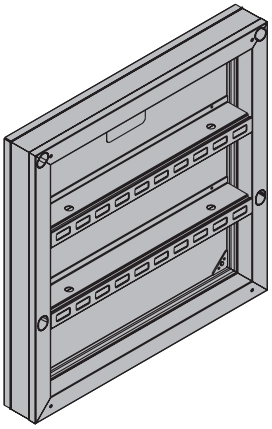

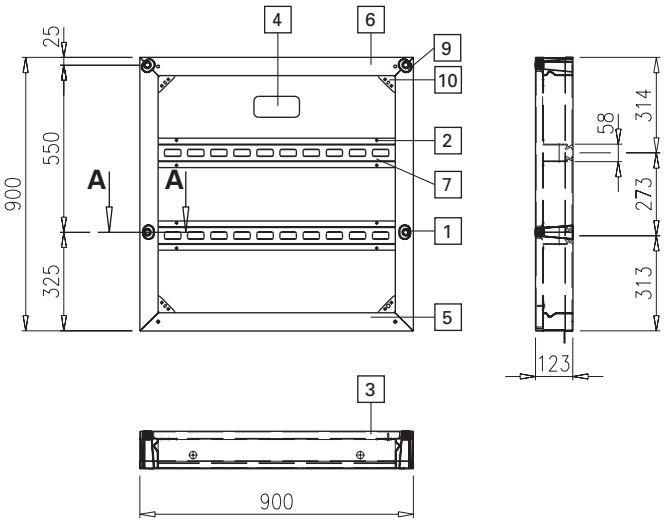

Schnitt A-A **Ansicht Z**

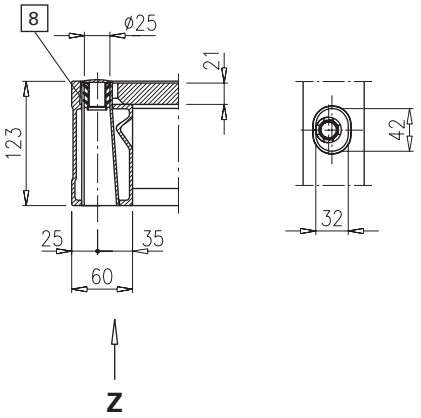

Handliche hoch belastbares Element mit pulverbeschichtetem Aluminiumrahmen. Integriertes Riegelsystem und innen rundum laufende Sicke zum Anbringen der Verbindungsteile. Die Xlife-Platte Framax (Sperrholzkern und Kunststoffbelag) ist von hinten verschraubt.

Teileliste

List of components • Liste de pièces

Pos.	Bezeichnung Name • Désignation	Teil-Nr. Art. n° • Référence	Stk. Piece • Nbr.
1	Kombi-Ankerstopfen R20/25	588180000	4
2	Framaxschraube 7x22	508302100	8
3	Xlife-Platte Alu-Framax 0,90 x 0,90m (inkl. Pos. 4)	508310190	1
4	Aufkl. Alu-Framax Xlife 150x70	508308920	1
5	Alu-Framax-Rahmenprofil 0,90m	508301700	1
6	Alu-Framax-Rahmenprofil 0,90m O	508310700	1
7	Alu-Framax-Ankerprofil 0,90m	508301720	2
8	Silikon-Dichtungsmasse grau 600ml	Id. Nr. 045098	*
	Silikon-Dichtungsmasse grau 310ml	Id. Nr. 045101	*
9	Ankerhülse 20,0 (Alu)	508302090	4
10	Eckblech für Alu-Framax-Element	508302080	4

* Verbrauch 75 ml pro lfm Fuge.

Maße in mm
Dimensions in mm • Mesures en mm

doka
Die Schalungstechniker

Alu-Framax Xlife-Element 0,75x0,90m

Art.-Nr. 588312500 21,6 kg

Alu-Framax Xlife panel 0.75x0.90m / Panneau Alu-Framax Xlife 0,75x0,90m

pulverbeschichtet
powder coated / avec traitement pulvérulent

M 1:25/1:7,5

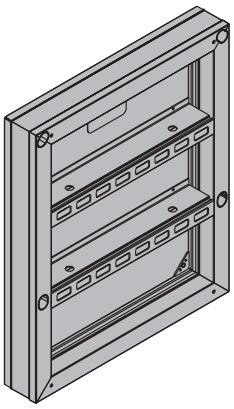

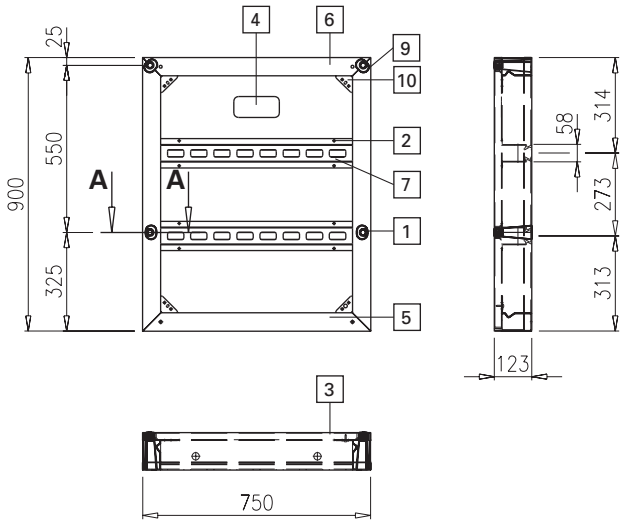

Schnitt A-A **Ansicht Z**

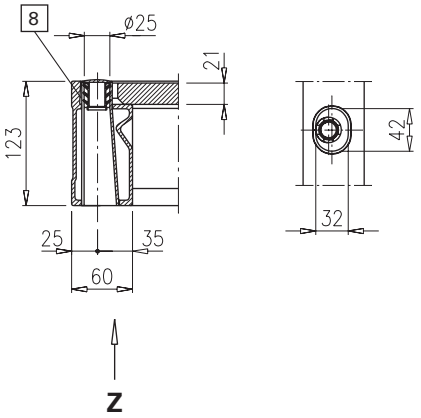

Handliche hoch belastbares Element mit pulverbeschichtetem Aluminiumrahmen. Integriertes Riegelsystem und innen rundum laufende Sicke zum Anbringen der Verbindungsteile. Die Xlife-Platte Framax (Sperrholzkern und Kunststoffbelag) ist von hinten verschraubt.

Teileliste

List of components • Liste de pièces

Pos.	Bezeichnung Name • Désignation	Teil-Nr. Art. n° • Référence	Stk. Piece • Nbr.
1	Kombi-Ankerstopfen R20/25	588180000	4
2	Framaxschraube 7x22	508302100	8
3	Xlife-Platte Alu-Framax 0,75x0,90m (inkl. Pos. 4)	508312190	1
4	Aufkl. Alu-Framax Xlife 150x70	508308920	1
5	Alu-Framax-Rahmenprofil 0,75m	508302700	1
6	Alu-Framax-Rahmenprofil 0,75m O	508312700	1
7	Alu-Framax-Ankerprofil 0,75m	508302720	2
8	Silikon-Dichtungsmasse grau 600ml	Id. Nr. 045098	*
	Silikon-Dichtungsmasse grau 310ml	Id. Nr. 045101	*
9	Ankerhülse 20,0 (Alu)	508302090	4
10	Eckblech für Alu-Framax-Element	508302080	4

* Verbrauch 75 ml pro lfm Fuge.

Maße in mm
Dimensions in mm • Mesures en mm

doka
Die Schalungstechniker

Alu-Framax Xlife-Element 0,60x0,90m

Art.-Nr. 588314500 17,8 kg

Alu-Framax Xlife panel 0.60x 0.90m / Panneau Alu-Framax Xlife 0,60x0,90m

pulverbeschichtet
powder coated / avec traitement pulvérulent

M 1:25/1:7,5

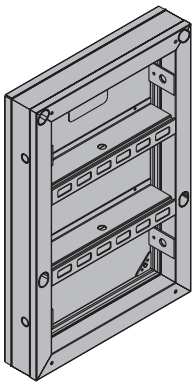

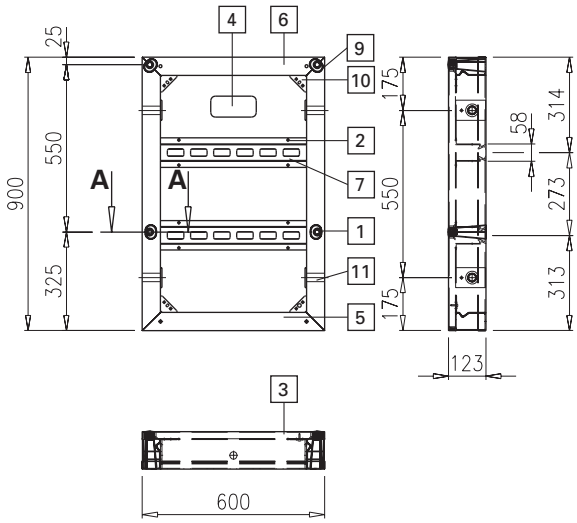

Schnitt A-A

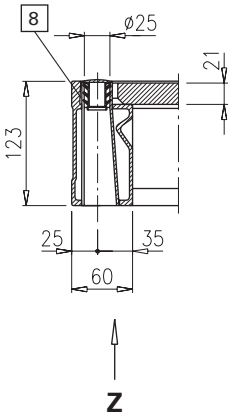

Ansicht Z

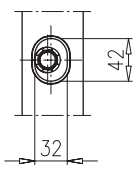

Handliche hoch belastbares Element mit pulverbeschichtetem Aluminiumrahmen. Integriertes Riegelsystem und innen rundum laufende Sicke zum Anbringen der Verbindungsteile. Die Xlife-Platte Framax (Sperrholzkern und Kunststoffbelag) ist von hinten verschraubt.

Teileliste

List of components • Liste de pièces

Pos.	Bezeichnung Name • Désignation	Teil-Nr. Art. n° • Référence	Stk. Piece • Nbr.
1	Kombi-Ankerstopfen R20/25	588180000	4
2	Framaxschraube 7x22	508302100	8
3	Xlife-Platte Alu-Framax 0,60x0,90m (inkl. Pos. 4)	508314190	1
4	Aufkl. Alu-Framax Xlife 150x70	508308920	1
5	Alu-Framax-Rahmenprofil 0,60m	508304700	1
6	Alu-Framax-Rahmenprofil 0,60m O	508314700	1
7	Alu-Framax-Ankerprofil 0,60m	508304720	2
8	Silikon-Dichtungsmasse grau 600ml	Id. Nr. 045098	*
	Silikon-Dichtungsmasse grau 310ml	Id. Nr. 045101	*
9	Ankerhülse 20,0 (Alu)	508302090	4
10	Eckblech für Alu-Framax-Element	508302080	4
11	Alu-Framax-Querhülse	508322020	4

* Verbrauch 75 ml pro lfm Fuge.

Maße in mm
Dimensions in mm • Mesures en mm

doka
Die Schalungstechniker

Alu-Framax Xlife-Element 0,55x0,90m

Art.-Nr. 588315500 17,1 kg

Alu-Framax Xlife panel 0.55x0.90m / Panneau Alu-Framax Xlife 0,55x0,90m

pulverbeschichtet
powder coated / avec traitement pulvérulent

M 1:25/1:7,5

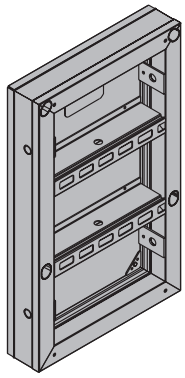

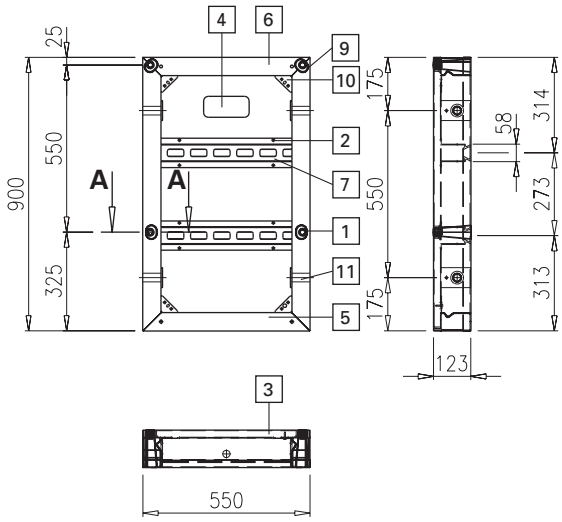

Schnitt A-A

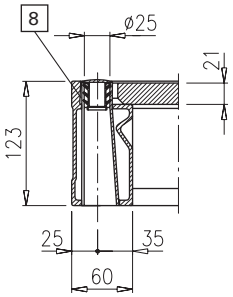

Ansicht Z

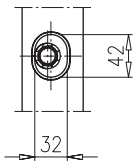

Z

Handliche hoch belastbares Element mit pulverbeschichtetem Aluminiumrahmen. Integriertes Riegelsystem und innen rundum laufende Sicke zum Anbringen der Verbindungsteile. Die Xlife-Platte Framax (Sperrholzkern und Kunststoffbelag) ist von hinten verschraubt.

Teileliste

List of components • Liste de pièces

Pos.	Bezeichnung Name • Désignation	Teil-Nr. Art. n° • Référence	Stk. Piece • Nbr.
1	Kombi-Ankerstopfen R20/25	588180000	4
2	Framaxschraube 7x22	508302100	8
3	Xlife-Platte Alu-Framax 0,55x0,90m (inkl. Pos. 4)	508315190	1
4	Aufkl. Alu-Framax Xlife 150x70	508308920	1
5	Alu-Framax-Rahmenprofil 0,55m	508305700	1
6	Alu-Framax-Rahmenprofil 0,55m O	508315700	1
7	Alu-Framax-Ankerprofil 0,55m	508305720	2
8	Silikon-Dichtungsmasse grau 600ml	Id. Nr. 045098	*
	Silikon-Dichtungsmasse grau 310ml	Id. Nr. 045101	*
9	Ankerhülse 20,0 (Alu)	508302090	4
10	Eckblech für Alu-Framax-Element	508302080	4
11	Alu-Framax-Querhülse	508322020	4

* Verbrauch 75 ml pro lfm Fuge.

Maße in mm
Dimensions in mm • Mesures en mm

doka
Die Schalungstechniker

Alu-Framax Xlife-Element 0,45x0,90m

Art.-Nr. 588316500 15,4 kg

Alu-Framax Xlife panel 0.45x0.90m / Panneau Alu-Framax Xlife 0,45x0,90m

pulverbeschichtet
powder coated / avec traitement pulvérulent

M 1:25/1:7,5

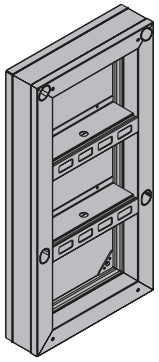

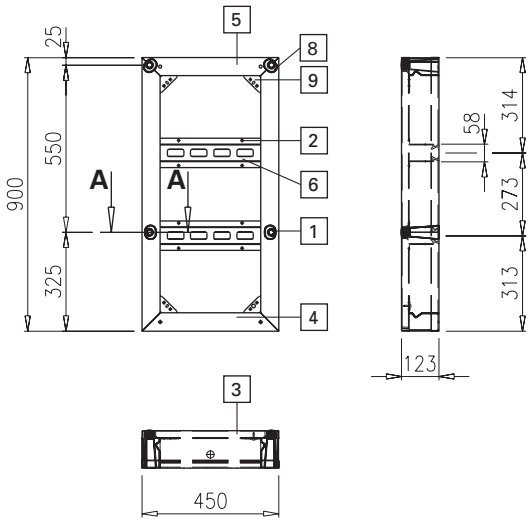

Schnitt A-A **Ansicht Z**

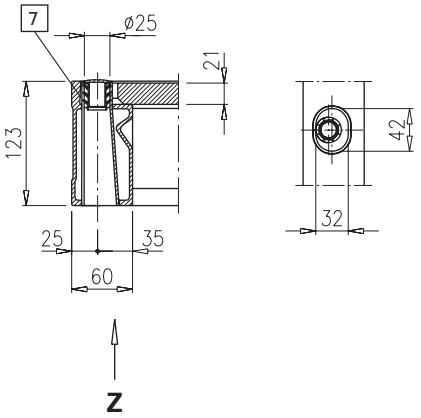

Handliche hoch belastbares Element mit pulverbeschichtetem Aluminiumrahmen. Integriertes Riegelsystem und innen rundum laufende Sicke zum Anbringen der Verbindungsteile. Die Xlife-Platte Framax (Sperrholzkern und Kunststoffbelag) ist von hinten verschraubt.

Teileliste

List of components • Liste de pièces

Pos.	Bezeichnung Name • Désignation	Teil-Nr. Art. n° • Référence	Stk. Piece • Nbr.
1	Kombi-Ankerstopfen R20/25	588180000	4
2	Framaxschraube 7x22	508302100	8
3	Xlife-Platte Alu-Framax 0,45x0,90m	508316190	1
4	Alu-Framax-Rahmenprofil 0,45m	508306700	1
5	Alu-Framax-Rahmenprofil 0,45m O	508316700	1
6	Alu-Framax-Ankerprofil 0,45m	508306720	2
7	Silikon-Dichtungsmasse grau 600ml	Id. Nr. 045098	*
	Silikon-Dichtungsmasse grau 310ml	Id. Nr. 045101	*
8	Ankerhülse 20,0 (Alu)	508302090	4
9	Eckblech für Alu-Framax-Element	508302080	4

* Verbrauch 75 ml pro lfm Fuge.

Maße in mm
Dimensions in mm • Mesures en mm

doka
Die Schalungstechniker

Alu-Framax Xlife-Element 0,30x0,90m

Art.-Nr. 588318500 11,5 kg

Alu-Framax Xlife panel 0.30x0.90m / Panneau Alu-Framax Xlife 0,30x0,90m

pulverbeschichtet
powder coated / avec traitement pulvérulent

M 1:25/1:7,5

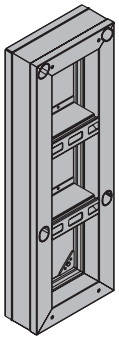

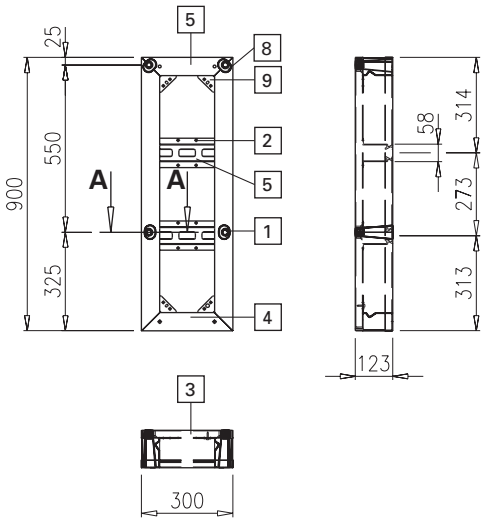

Schnitt A-A **Ansicht Z**

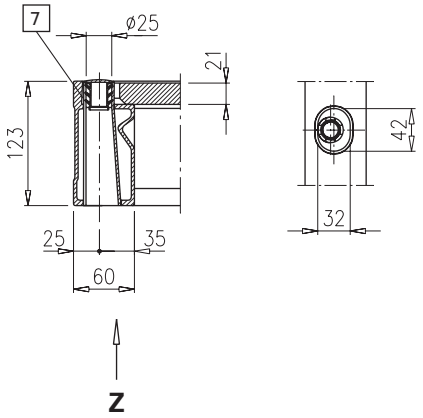

Handliche hoch belastbares Element mit pulverbeschichtetem Aluminiumrahmen. Integriertes Riegelsystem und innen rundum laufende Sicke zum Anbringen der Verbindungsteile. Die Xlife-Platte Framax (Sperrholzkern und Kunststoffbelag) ist von hinten verschraubt.

Teileliste

List of components • Liste de pièces

Pos.	Bezeichnung Name • Désignation	Teil-Nr. Art. n° • Référence	Stk. Piece • Nbr.
1	Kombi-Ankerstopfen R20/25	588180000	4
2	Framaxschraube 7x22	508302100	8
3	Xlife-Platte Alu-Framax 0,30x0,90m	508318190	1
4	Alu-Framax-Rahmenprofil 0,30m	508308700	1
5	Alu-Framax-Rahmenprofil 0,30m O	508318700	1
6	Alu-Framax-Ankerprofil 0,30m	508308720	2
7	Silikon-Dichtungsmasse grau 600ml	Id. Nr. 045098	*
	Silikon-Dichtungsmasse grau 310ml	Id. Nr. 045101	*
8	Ankerhülse 20,0 (Alu)	508302090	4
9	Eckblech für Alu-Framax-Element	508302080	4

* Verbrauch 75 ml pro lfm Fuge.

Maße in mm
Dimensions in mm • Mesures en mm

doka
Die Schalungstechniker

Alu-Framax Xlife-Uni-Element 0,75x2,70m

Art.-Nr. 588322500 64,2 kg

Alu-Framax Xlife universal panel 0.75x2.70m / Panneau universal Alu-Framax Xlife 0,75x2,70m

pulverbeschichtet, Ecken blau markiert
powder coated, corners marked in blue
avec traitement pulvérulent, coins marqués bleu

M 1:25/1:7,5

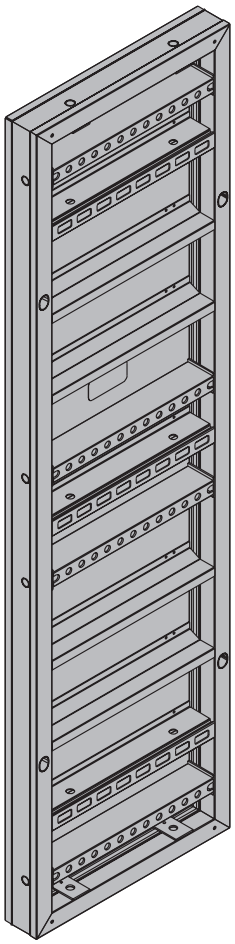

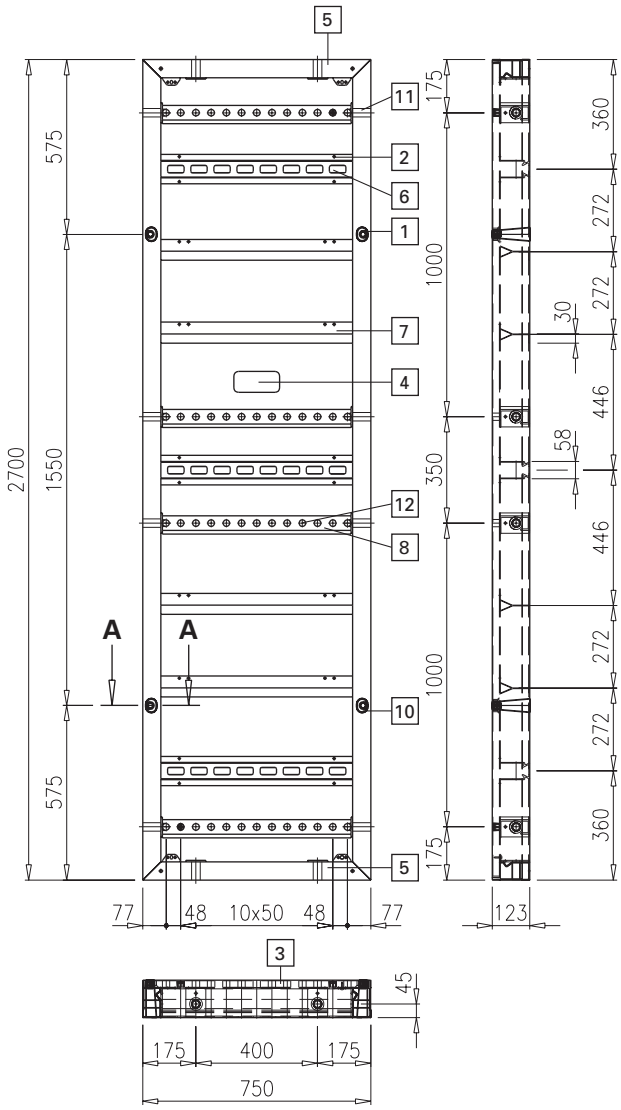

Vielseitig verwendbares Element. Ein spezieller Lochraster in der Elementfläche ermöglicht die Eckausbildung für Wandstärken von 10 bis 30 cm.
Kann auch als Stützenschalung (60 x 60 cm) verwendet werden.
Zur Verbindung zweier Elemente über Eck werden 4 Stück Framax-Universalverbinder 10 - 16cm + Superplatte 15,0 benötigt.

Schnitt A-A

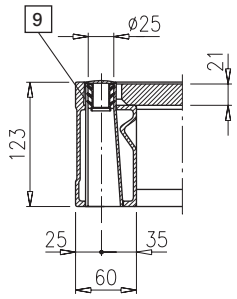

Ansicht Z

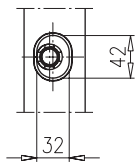

Z

Teileliste

List of components • Liste de pièces

Pos.	Bezeichnung Name • Désignation	Teil-Nr. Art. n° • Référence	Stk. Piece • Nbr.
1	Kombi-Ankerstopfen R20/25	588180000	4
2	Framaxschraube 7x22	508302100	18
3	Xlife-Platte Alu-Framax AU 0,75x2,70m (inkl. Pos. 4)	508322190	1
4	Aufkl. Alu-Framax Xlife 150x70	508308920	1
5	Alu-Framax-Rahmenprofil 0,75m U	508322700	2
6	Alu-Framax-Ankerprofil 0,75m	508302720	3
7	Alu-Framax-Querprofil 0,75m	508302710	4
8	Alu-Framax-Lochprofil 0,75m	508322750	3
9	Silikon-Dichtungsmasse grau 600ml	Id. Nr. 045098	*
	Silikon-Dichtungsmasse grau 310ml	Id. Nr. 045101	*
10	Ankerhülse 20,0 (Alu)	508302090	4
11	Querhülse für Alu-Universalelement	508322020	12
12	Framax-Abdeckstopfen R24,5	588181000	52

* Verbrauch 75 ml pro lfm Fuge.

Maße in mm
Dimensions in mm • Mesures en mm

doka
Die Schalungstechniker

Alu-Framax Xlife-Uni-Element 0,75x1,35m

Art.-Nr. 588324500 33,8 kg

Alu-Framax Xlife universal panel 0.75x1.35m / Panneau universal Alu-Framax Xlife 0,75x1,35m

pulverbeschichtet, Ecken blau markiert
powder coated, corners marked in blue
avec traitement pulvérulent, coins marqués bleu

M 1:25/1:7,5

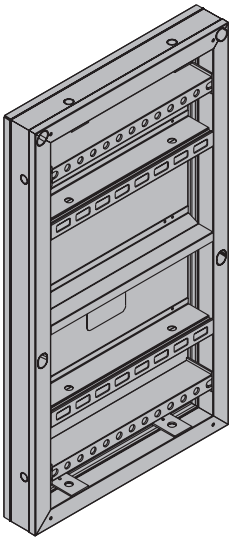

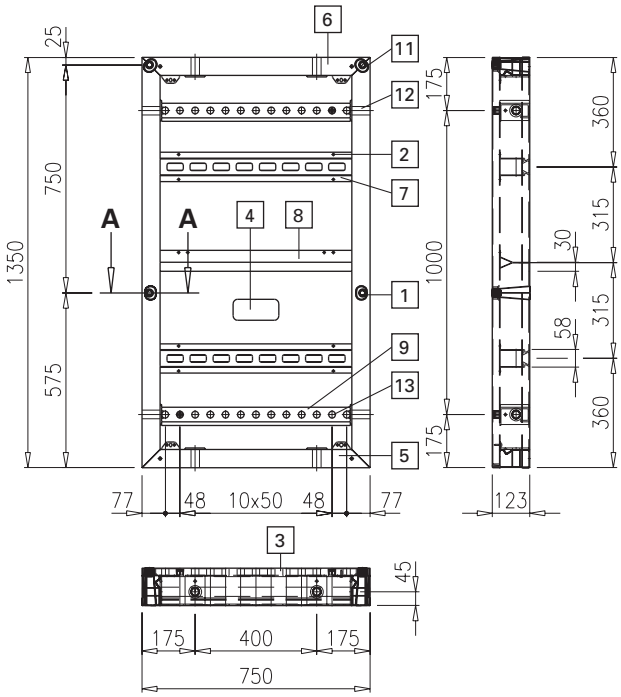

Element zum Aufstocken und für Fundamentschalungen. Gleicher Aufbau und gleiche Funktion wie Alu-Universalelement 0,75x2,70m.

Schnitt A-A **Ansicht Z**

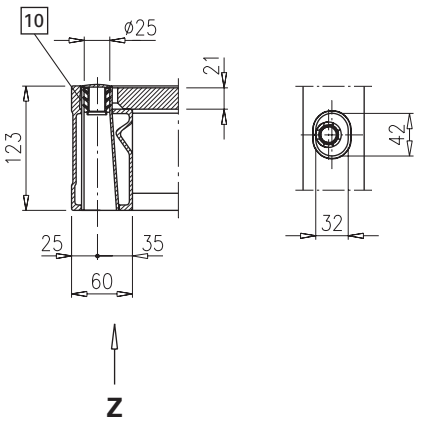

Teileliste

List of components • Liste de pièces

Pos.	Bezeichnung Name • Désignation	Teil-Nr. Art. n° • Référence	Stk. Piece • Nbr.
1	Kombi-Ankerstopfen R20/25	588180000	4
2	Framaxschraube 7x22	508302100	10
3	Xlife-Platte Alu-Framax AU 0,75x1,35m (inkl. Pos. 4)	508324190	1
4	Aufkl. Alu-Framax Xlife 150x70	508308920	1
5	Alu-Framax-Rahmenprofil 0,75m U	508322700	1
6	Alu-Framax-Rahmenprofil 0,75m OU	508324700	1
7	Alu-Framax-Ankerprofil 0,75m	508302720	2
8	Alu-Framax-Querprofil 0,75m	508302710	1
9	Alu-Framax-Lochprofil 0,75m	508322750	2
10	Silikon-Dichtungsmasse grau 600ml	Id. Nr. 045098	*
	Silikon-Dichtungsmasse grau 310ml	Id. Nr. 045101	*
11	Ankerhülse 20,0 (Alu)	508302090	4
12	Querhülse für Alu-Universalelement	508322020	8
13	Framax-Abdeckstopfen R24,5	588181000	26

* Verbrauch 75 ml pro lfm Fuge.

Maße in mm
Dimensions in mm • Mesures en mm

doka
Die Schalungstechniker

Alu-Framax Xlife-Uni-Element 0,75x0,90m

Art.-Nr. 588326500 27,0 kg

Alu-Framax Xlife universal panel 0.75x0.90m / Panneau universal Alu-Framax Xlife 0,75x0,90m

pulverbeschichtet, Ecken blau markiert
powder coated, corners marked in blue
avec traitement pulvérulent, coins marqués bleu

M 1:25/1:7,5

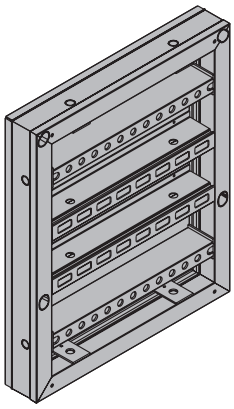

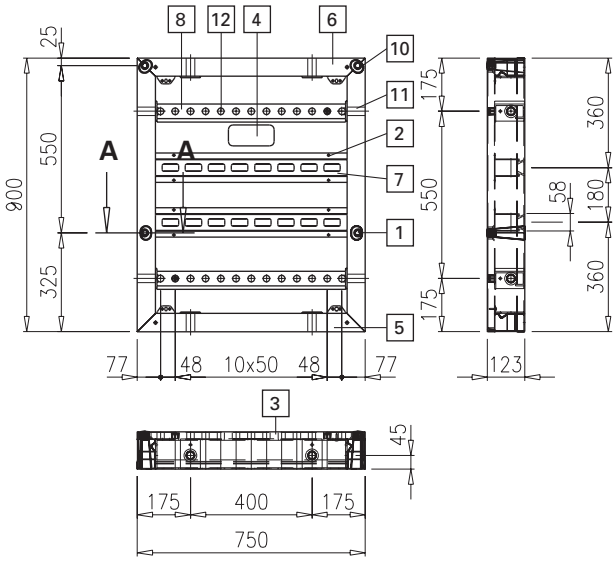

Element zum Aufstocken und für Fundamentschalungen. Gleicher Aufbau und gleiche Funktion wie Alu-Universalelement 0,75x2,70m.

Schnitt A-A **Ansicht Z**

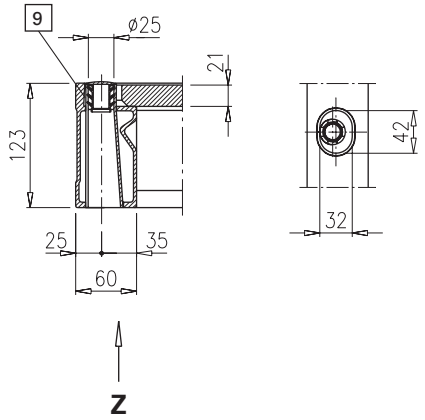

Teileliste

List of components • Liste de pièces

Pos.	Bezeichnung Name • Désignation	Teil-Nr. Art. n° • Référence	Stk. Piece • Nbr.
1	Kombi-Ankerstopfen R20/25	588180000	4
2	Framaxschraube 7x22	508302100	8
3	Xlife-Platte Alu-Framax AU 0,75x0,90m (inkl. Pos. 4)	508326190	1
4	Aufkl. Alu-Framax Xlife 150x70	508308920	1
5	Alu-Framax-Rahmenprofil 0,75m U	508322700	1
6	Alu-Framax-Rahmenprofil 0,75m OU	508324700	1
7	Alu-Framax-Ankerprofil 0,75m	508302720	2
8	Alu-Framax-Lochprofil 0,75m	508322750	2
9	Silikon-Dichtungsmasse grau 600ml	Id. Nr. 045098	*
	Silikon-Dichtungsmasse grau 310ml	Id. Nr. 045101	*
10	Ankerhülse 20,0 (Alu)	508302090	4
11	Querhülse für Alu-Universalelement	508322020	8
12	Framax-Abdeckstopfen R24,5	588181000	26

* Verbrauch 75 ml pro lfm Fuge.

Maße in mm
Dimensions in mm • Mesures en mm

doka
Die Schalungstechniker

Alu-Framax Xlife-Innenecke 2,70m

Art.-Nr. 588330500 46,5 kg

Alu-Framax Xlife inside corner 2.70m / Angle intérieur Alu-Framax Xlife 2,70m

pulverbeschichtet
powder coated
avec traitement pulvérulent

M 1:25/1:10

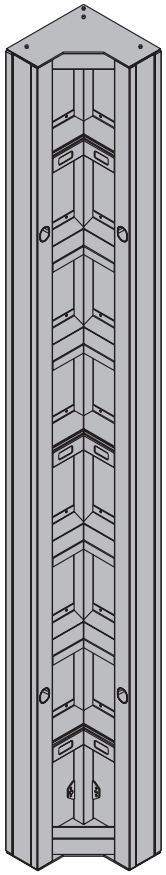

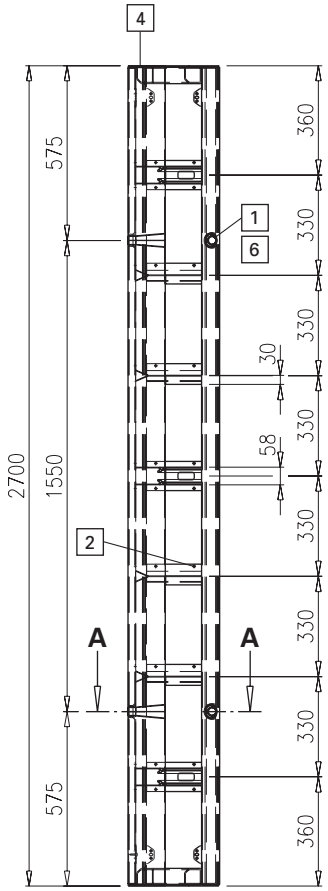

Schnitt A-A

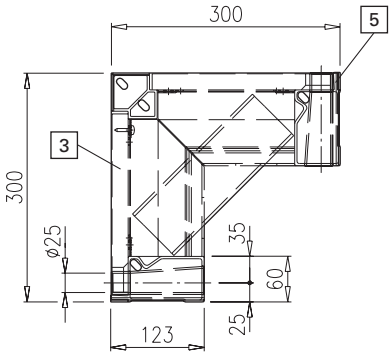

Stabiles Alu-Eckelement zur Ausbildung von exakten 90° Innenecken.

Teileliste

List of components • Liste de pièces

Pos.	Bezeichnung Name • Désignation	Teil-Nr. Art. n° • Référence	Stk. Piece • Nbr.
1	Kombi-Ankerstopfen R20/25	588180000	4
2	Framaxschraube 7x22	508302100	36
3	Xlife-Platte Framax I 2,70m	508130190	2
4	Deckplatte für Alu-Framax-Innenecke	508330750	2
5	Silikon-Dichtungsmasse grau 600ml	Id. Nr. 045098	*
	Silikon-Dichtungsmasse grau 310ml	Id. Nr. 045101	*
6	Ankerhülse 20,0 (Alu)	508302090	4

* Verbrauch 75 ml pro lfm Fuge.

Maße in mm
Dimensions in mm • Mesures en mm

doka
Die Schalungstechniker

Alu-Framax Xlife-Innenecke 0,90m

Art.-Nr. 588332500 17,4 kg

Alu-Framax Xlife inside corner 0.90m / Angle intérieur Alu-Framax Xlife 0,90m

pulverbeschichtet
powder coated
avec traitement pulvérulent

M 1:25/1:10

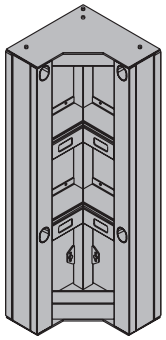

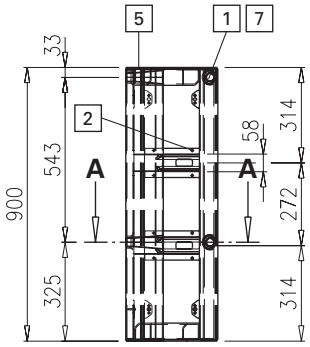

Schnitt A-A

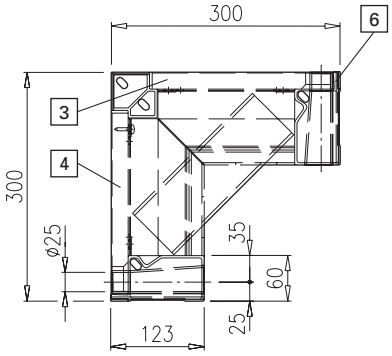

Alu-Eckelement zum Aufstocken und für Fundamentschalungen. Gleicher Aufbau wie Alu-Framax Innenecke 2,70m.

Teileliste

List of components • Liste de pièces

Pos.	Bezeichnung Name • Désignation	Teil-Nr. Art. n° • Référence	Stk. Piece • Nbr.
1	Kombi-Ankerstopfen R20/25	588180000	4
2	Framaxschraube 7x22	508302100	16
3	Xlife-Platte Alu-Framax Al 0,90m li.	508332190	1
4	Xlife-Platte Alu-Framax Al 0,90m re.	508332200	1
5	Deckplatte für Alu-Framax-Innenecke	508330750	2
6	Silikon-Dichtungsmasse grau 600ml	Id. Nr. 045098	*
	Silikon-Dichtungsmasse grau 310ml	Id. Nr. 045101	*
7	Ankerhülse 20,0 (Alu)	508302090	4

* Verbrauch 75 ml pro lfm Fuge.

Maße in mm
Dimensions in mm • Mesures en mm

doka
Die Schalungstechniker

Framax-Außenecke 2,70m

Art.-Nr. 588126000 47,0 kg

Framax outside corner 2.70m / Angle extérieur Framax 2,70m

verzinkt
galvanised / galva

M 1:25/1:10

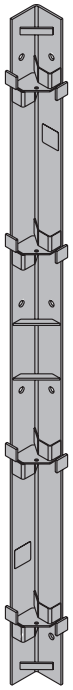

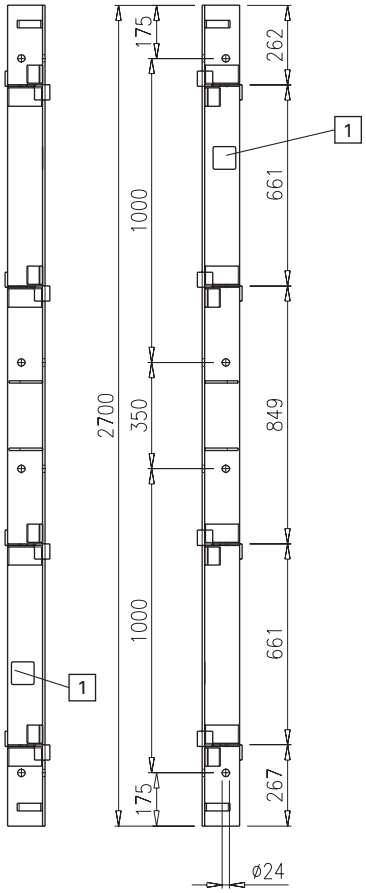

Grundriss

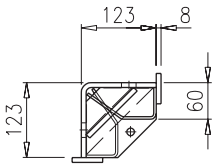

Zugfeste Außeneckverbindung der Rahmenelemente. Als Verbindungsmittel dient der Framax-Schnellspanner RU (4 Stück je Seite).

Teileliste

List of components • Liste de pièces

Pos.	Bezeichnung Name • Désignation	Teil-Nr. Art. n° • Référence	Stk. Piece • Nbr.
1	Aufkleber "Doka-Logo" 75x75mm	508247910	2

Maße in mm
Dimensions in mm • Mesures en mm

doka
Die Schalungstechniker

Framax-Außenecke 0,90m

Art.-Nr. 588336000 16,0 kg

Framax outside corner 0.90m / Angle extérieur Framax 0,90m

verzinkt
galvanised / galva

M 1:25/1:10

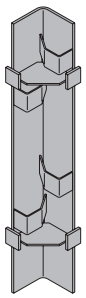

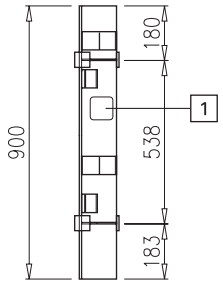

Grundriss

Zugfeste Außeneckverbindungen der Rahmenelemente. Als Verbindungsmittel dient der Framax-Schnellspanner RU (2 Stück je Seite).

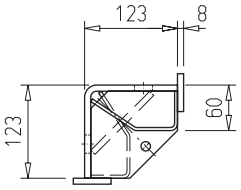

Teileliste

List of components • Liste de pièces

Pos.	Bezeichnung Name • Désignation	Teil-Nr. Art. n° • Référence	Stk. Piece • Nbr.
1	Aufkleber "Doka-Logo" 75x75mm	508247910	2

Maße in mm
Dimensions in mm • Mesures en mm

doka
Die Schalungstechniker

Framax-Scharnierecke I 2,70m

Art.-Nr. 588136000 102,3 kg

Framax hinged inside corner I 2.70m / Angle charnière Framax I 2,70m

blau pulverbeschichtet
powder-coated, blue / avec traitement pulvérulent bleu

M 1:25/1:10

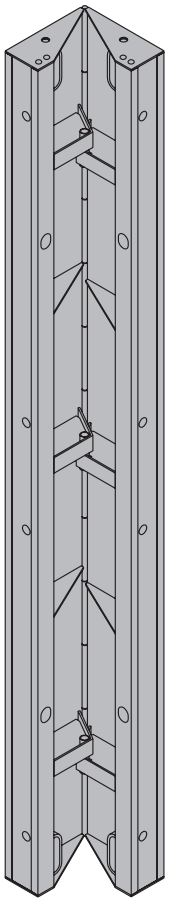

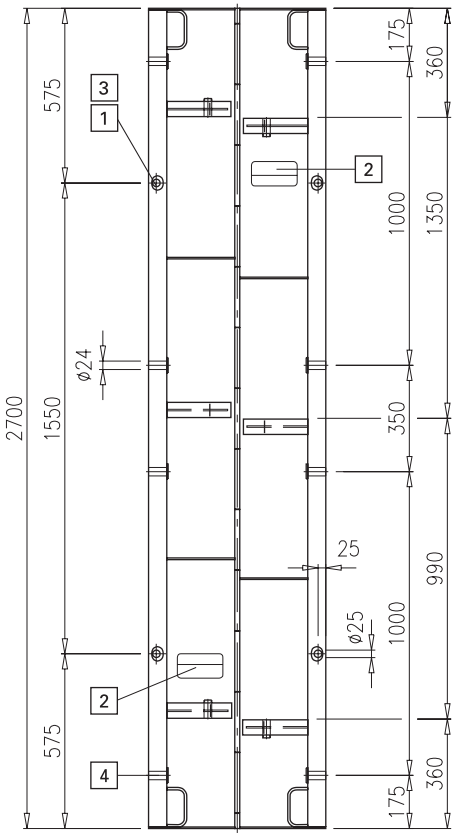

Grundriss

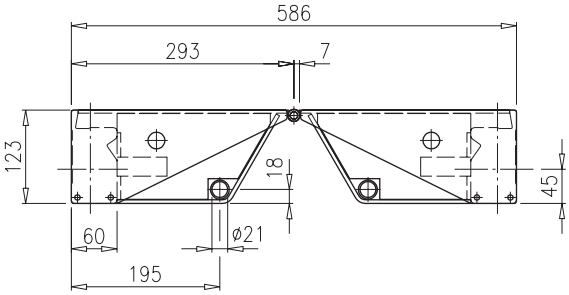

Gelenkige Innenecke für Eckausbildungen von 60° bis 270°.
Mit dem Framax-Universalverbinder 10-16cm und der Superplatte 15,0 ist die Framax-Scharnierecke auf einen Winkel von 90° absteckbar.

Teileliste

List of components • Liste de pièces

Pos.	Bezeichnung Name • Désignation	Teil-Nr. Art. n° • Référence	Stk. Piece • Nbr.
1	Kombi-Ankerstopfen R20/25	588180000	4
2	Aufkleber Framax 150/80 (links)	588108910	2
3	Framax-Ankerhülse 20,0	508100750	4
4	Querhülse für Rahmenelement verz.	508100730	8

Maße in mm
Dimensions in mm • Mesures en mm

doka
Die Schalungstechniker

Framax-Scharnierecke I 0,90m

Art.-Nr. 588352000 38,8 kg

Framax hinged inside corner I 0.90m / Angle charnière Framax I 0,90m

blau pulverbeschichtet
powder-coated, blue / avec traitement pulvérulent bleu

M 1:25/1:10

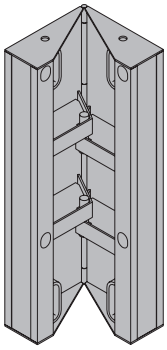

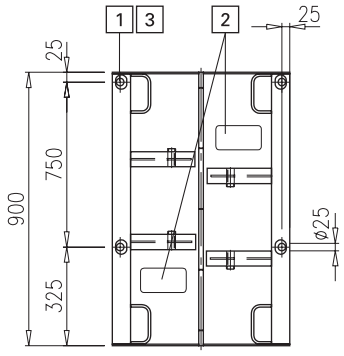

Grundriss

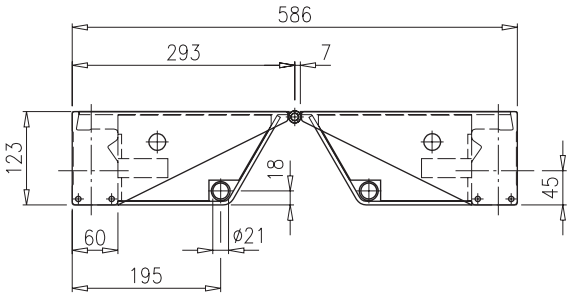

Scharnierecke zum Aufstocken und für Fundamentschalungen. Gleicher Aufbau wie Framax-Scharnierecke I 2,70m.

Teileliste

List of components • Liste de pièces

Pos.	Bezeichnung Name • Désignation	Teil-Nr. Art. n° • Référence	Stk. Piece • Nbr.
1	Kombi-Ankerstopfen R20/25	588180000	4
2	Aufkleber Framax 150/80 (links)	508108910	2
3	Framax-Ankerhülse 20,0	508100750	4

Maße in mm
Dimensions in mm • Mesures en mm

doka
Die Schalungstechniker

Framax-Scharnierecke A 2,70m

Art.-Nr. 588134000 52,8 kg

Framax hinged outside corner A 2.70m / Angle charnière Framax A 2,70m

blau pulverbeschichtet
powder-coated, blue / avec traitement pulvérulent bleu

M 1:25/1:10

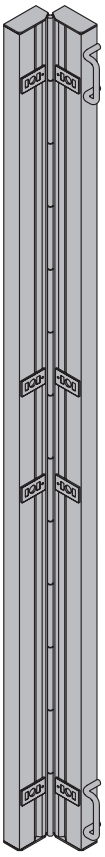

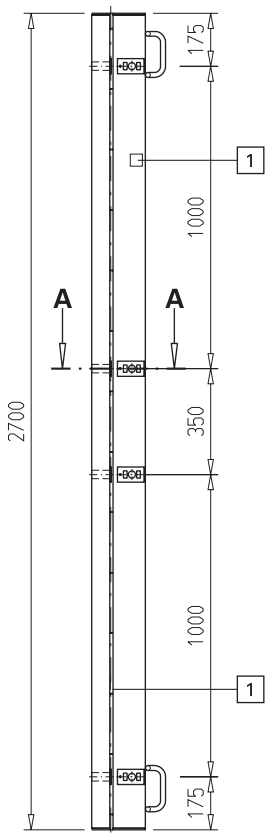

Schnitt A-A

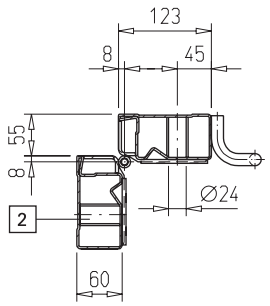

Gelenkige Außenecke für Eckausbildungen von 60° bis 135°.

Teileliste

List of components • Liste de pièces

Pos.	Bezeichnung Name • Désignation	Teil-Nr. Art. n° • Référence	Stk. Piece • Nbr.
1	Aufkleber "Doka-Logo" 40x40mm	500500910	2
2	Querhülse für Rahmenelement verz.	508100730	8

Maße in mm
Dimensions in mm • Mesures en mm

doka
Die Schalungstechniker

Framax-Scharnierecke A 0,90m

Art.-Nr. 588350000 17,6 kg

Framax hinged outside corner A 0.90m / Angle charnière Framax A 0,90m

blau pulverbeschichtet
powder-coated, blue / avec traitement pulvérulent bleu

M 1:25/1:10

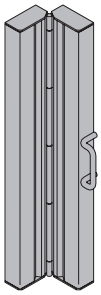

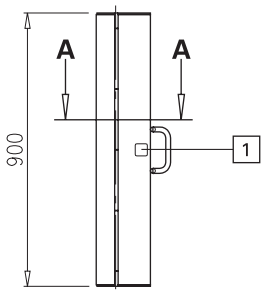

Schnitt A-A

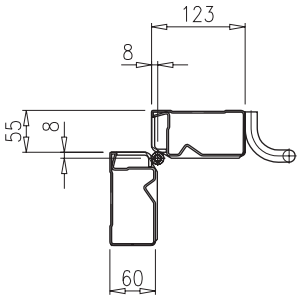

Gelenkige Außenecke zum Aufstocken und für Fundamentschalungen. Gleicher Aufbau wie Framax-Scharnierecke A 2,70m.

Teileliste

List of components • Liste de pièces

Pos.	Bezeichnung Name • Désignation	Teil-Nr. Art. n° • Référence	Stk. Piece • Nbr.
1	Aufkleber "Doka-Logo" 40x40mm	500500910	2

Maße in mm
Dimensions in mm • Mesures en mm

doka
Die Schalungstechniker

Framax-Ausgleichsblech R20 2,70m

Art.-Nr. 588340000 27,5 kg

Framax closure plate R20 2.70m / Tôle de compensation Framax R20 2,70m

blau pulverbeschichtet
powder-coated, blue / avec traitement pulvérulent bleu

M 1:25/1:10

ARCHIV
produziert bis: 12/2004

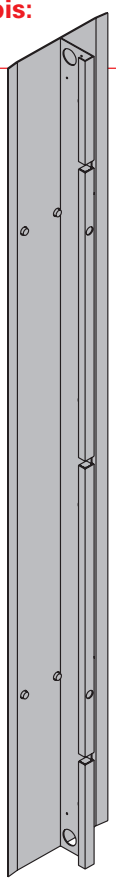

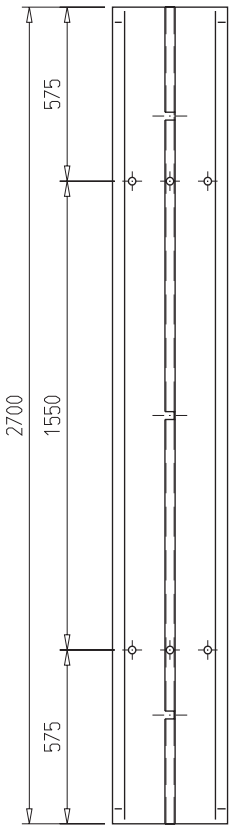

Grundriss

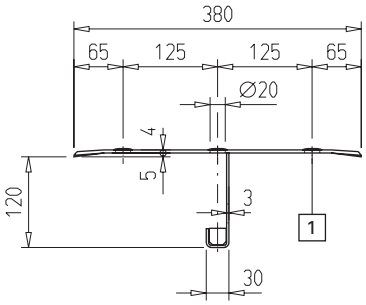

Die Ausgleichbleche R30 schließen die Ausgleichsflächen zwischen den Elementen 2,70m in der geraden Wand oder bei Ecklösungen. Ein Elementabstand von 4 cm bis 30 cm kann überbrückt werden.

Teileliste

List of components • Liste de pièces

Pos.	Bezeichnung Name • Désignation	Teil-Nr. Art. n° • Référence	Stk. Piece • Nbr.
1	~~Ausgleichsblechstopfen R25~~	~~588187000~~	6

Maße in mm
Dimensions in mm • Mesures en mm

doka
Die Schalungstechniker

ARCHIV ARCHIV ARCHIV ARCHIV ARCHIV ARCHIV ARCHIV ARCHIV ARCHIV ARCHIV

Framax-Ausgleichsblech R20 1,35m

Art.-Nr. 588342000 21,4 kg

Framax closure plate R 20 1.35m / Tôle de compensation Framax R20 1,35m

blau pulverbeschichtet
powder-coated, blue / avec traitement pulvérulent bleu

M 1:25/1:10

ARCHIV
produziert bis: 12/2004

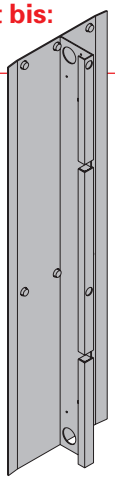

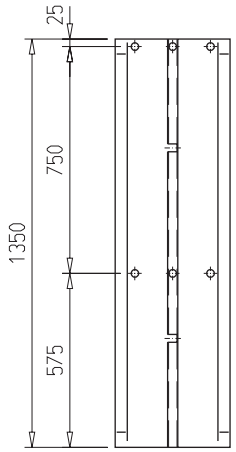

Die Ausgleichbleche R30 schließen die Ausgleichsflächen zwischen den Elementen 1,35m in der geraden Wand oder bei Ecklösungen. Ein Elementabstand von 4 cm bis 30 cm kann überbrückt werden.

Grundriss

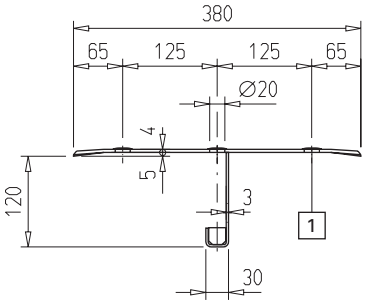

Teileliste

List of components • Liste de pièces

Pos.	Bezeichnung Name • Désignation	Teil-Nr. Art. n° • Référence	Stk. Piece • Nbr.
1	Ausgleichsblechstopfen R25	588187000	6

Maße in mm
Dimensions in mm • Mesures en mm

doka
Die Schalungstechniker

ARCHIV ARCHIV ARCHIV ARCHIV ARCHIV ARCHIV ARCHIV ARCHIV ARCHIV ARCHIV

Framax-Ausgleichsblech R20 0,90m

Art.-Nr. 588344000 9,0 kg

Framax closure plate R 20 0.90m / Tôle de compensation Framax R20 0,90m

blau pulverbeschichtet
powder-coated, blue / avec traitement pulvérulent bleu

M 1:25/1:10

ARCHIV
produziert bis:
12/2004

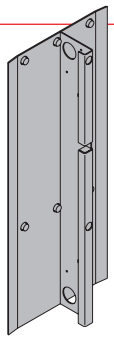

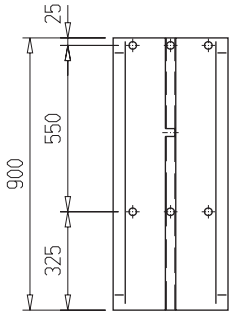

Grundriss

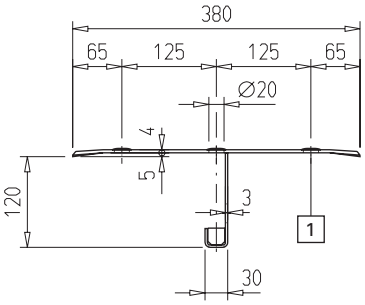

Die Ausgleichbleche R30 schließen die Ausgleichsflächen zwischen den Elementen 0,90m in der geraden Wand oder bei Ecklösungen. Ein Elementabstand von 4 cm bis 30 cm kann überbrückt werden.

Teileliste

List of components • Liste de pièces

Pos.	Bezeichnung Name • Désignation	Teil-Nr. Art. n° • Référence	Stk. Piece • Nbr.
1	~~Ausgleichsblechstopfen R25~~	~~588187000~~	6

Maße in mm
Dimensions in mm • Mesures en mm

doka
Die Schalungstechniker

ARCHIV ARCHIV ARCHIV ARCHIV ARCHIV ARCHIV ARCHIV ARCHIV ARCHIV ARCHIV

Framax-Bogenblech 0,20x2,70m

Art.-Nr. 588235000 56,5 kg

Framax circular forming plate 0.20x2.70m / Tôle de courbure Framax 0,20x2,70m

verzinkt, pulverbeschichtet
galvanised, powder coated / galva, avec traitement pulvérulent

M 1:25/1:10

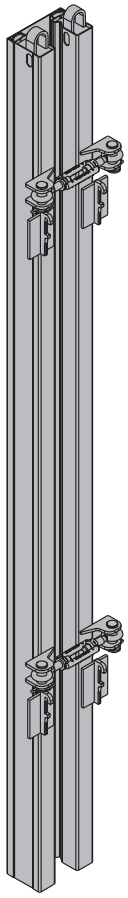

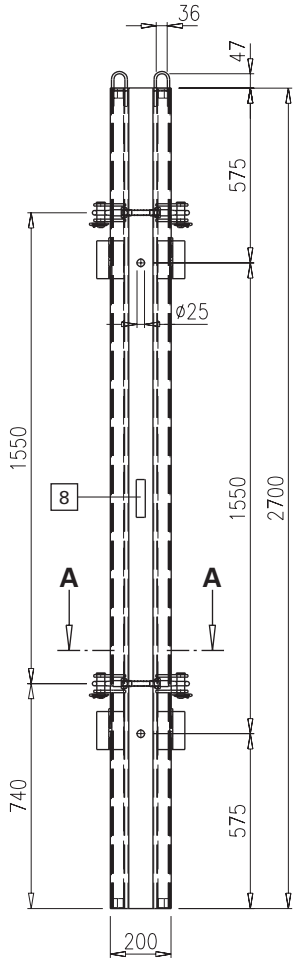

Schnitt A-A

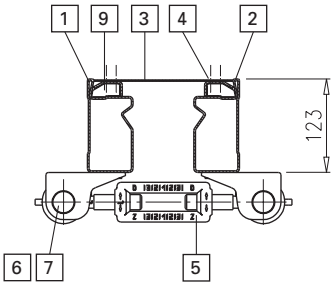

Biegsame Spezialelemente zur Herstellung von Rundschalungen in Kombination mit Framax- oder Alu-Framax-Elementen.

Teileliste

List of components • Liste de pièces

Pos.	Bezeichnung Name • Désignation	Teil-Nr. Art. n° • Référence	Stk. Piece • Nbr.
1	Bogenblechprofil links kompl. 2,70m	508235001	1
2	Bogenblechprofil rechts kompl. 2,70m	508235002	1
3	Blech 0,20x2,70m	508235080	1
4	Bogenblechschraube 5,5x11	508235100	72
5	Spannschloß D	587810000	2
6	Bolzen d30/83	507811120	4
7	Kommerzklappstecker 6x42	Id.Nr. 020401	4
8	Pflegeaufkleber Pulverbeschichtet	508235900	1
9	Moosgummidichtung 33	508235130	4

Maße in mm
Dimensions in mm • Mesures en mm

doka
Die Schalungstechniker

Framax-Bogenblech 0,25x2,70m

Art.-Nr. 588236000 63,5 kg

Framax circular forming plate 0.25x2.70m / Tôle de courbure Framax 0,25x2,70m

verzinkt, pulverbeschichtet
galvanised, powder coated / galva, avec traitement pulvérulent

M 1:25/1:10

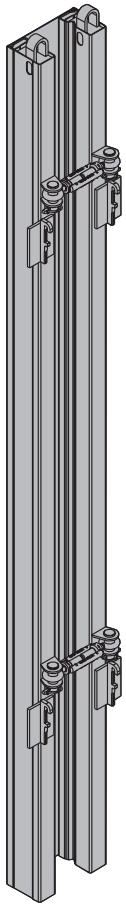

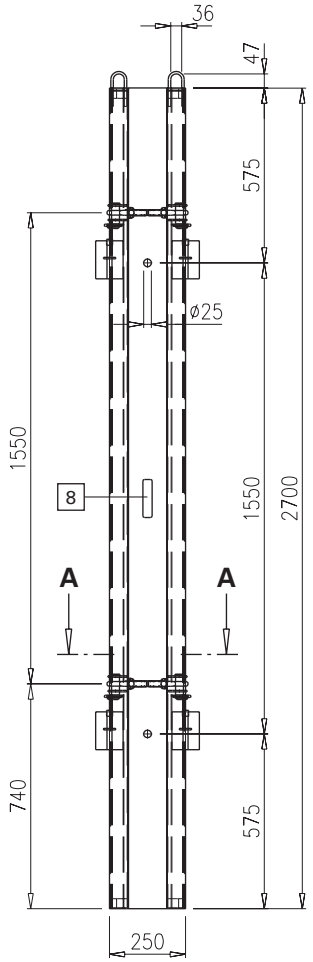

Schnitt A-A

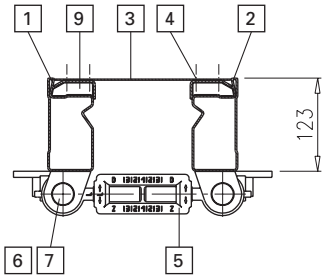

Biegsame Spezialelemente zur Herstellung von Rundschalungen in Kombination mit Framax- oder Alu-Framax-Elementen.

Teileliste

List of components • Liste de pièces

Pos.	Bezeichnung Name • Désignation	Teil-Nr. Art. n° • Référence	Stk. Piece • Nbr.
1	Bogenblechprofil links kompl. 2,70m	508236001	1
2	Bogenblechprofil rechts kompl. 2,70m	508236002	1
3	Blech 0,25x2,70m	508236080	1
4	Bogenblechschraube 5,5x11	508235100	72
5	Spannschloß D	587810000	2
6	Bolzen d30/83	507811120	4
7	Kommerzklappstecker 6x42	Id.Nr. 020401	4
8	Pflegeaufkleber Pulverbeschichtet	508235900	1
9	Moosgummidichtung 53	508236100	4

Maße in mm
Dimensions in mm • Mesures en mm

doka
Die Schalungstechniker

Framax-Bogenblech 0,30x2,70m

Art.-Nr. 588237000 67,4 kg

Framax circular forming plate 0.30x2.70m / Tôle de courbure Framax 0,30x2,70m

verzinkt, pulverbeschichtet
galvanised, powder coated / galva, avec traitement pulvérulent

M 1:25/1:10

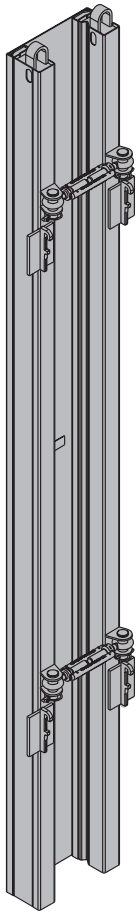

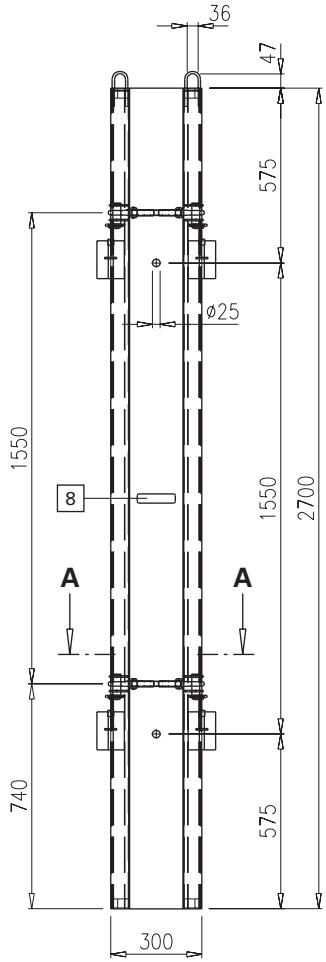

Schnitt A-A

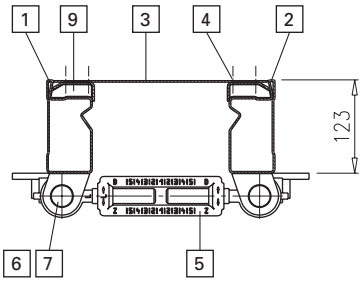

Biegsame Spezialelemente zur Herstellung von Rundschalungen in Kombination mit Framax- oder Alu-Framax-Elementen.

Teileliste

List of components • Liste de pièces

Pos.	Bezeichnung Name • Désignation	Teil-Nr. Art. n° • Référence	Stk. Piece • Nbr.
1	Bogenblechprofil links kompl. 2,70m	508236001	1
2	Bogenblechprofil rechts kompl. 2,70m	508236002	1
3	Blech 0,30x2,70m	508237080	1
4	Bogenblechschraube 5,5x11	508235100	72
5	Spannschloß C	587809000	2
6	Bolzen d30/83	507811120	4
7	Kommerzklappstecker 6x42	Id.Nr. 020401	4
8	Pflegeaufkleber Pulverbeschichtet	508235900	1
9	Moosgummidichtung 53	508236100	4

Maße in mm
Dimensions in mm • Mesures en mm

doka
Die Schalungstechniker

Framax-Bogenblech 0,20x0,90m

Art.-Nr. 588241000 30,3 kg

Framax circular forming plate 0.20x0.90m / Tôle de courbure Framax 0,20x0,90m

verzinkt, pulverbeschichtet
galvanised, powder coated / galva, avec traitement pulvérulent

M 1:25/1:10

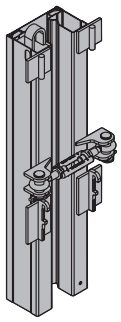

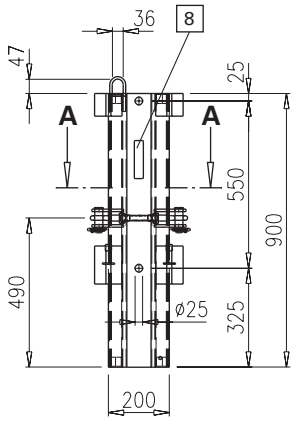

Schnitt A-A

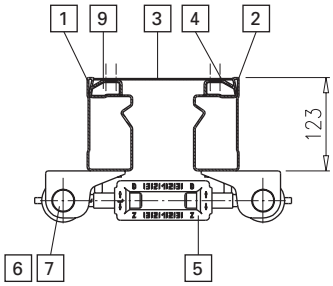

Biegsame Spezialelemente zur Herstellung von Rundschalungen in Kombination mit Framax- oder Alu-Framax Elementen.

Teileliste

List of components • Liste de pièces

Pos.	Bezeichnung Name • Désignation	Teil-Nr. Art. n° • Référence	Stk. Piece • Nbr.
1	Bogenblechprofil links kompl. 0,90m	508241001	1
2	Bogenblechprofil rechts kompl. 0,90m	508241002	1
3	Blech 0,20x0,90m	508241080	1
4	Bogenblechschraube 5,5x11	508235100	24
5	Spannschloß D	587810000	1
6	Bolzen d30/83	507811120	2
7	Kommerzklappstecker 6x42	Id.Nr. 020401	2
8	Pflegeaufkleber Pulverbeschichtet	508235900	1
9	Moosgummidichtung 33	508235130	4

Maße in mm
Dimensions in mm • Mesures en mm

doka
Die Schalungstechniker

Framax-Bogenblech 0,25x0,90m

Art.-Nr. 588242000 32,3 kg

Framax circular forming plate 0.25x0.90m / Tôle de courbure Framax 0,25x0,90m

verzinkt, pulverbeschichtet
galvanised, powder coated / galva, avec traitement pulvérulent

M 1:25/1:10

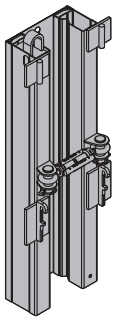

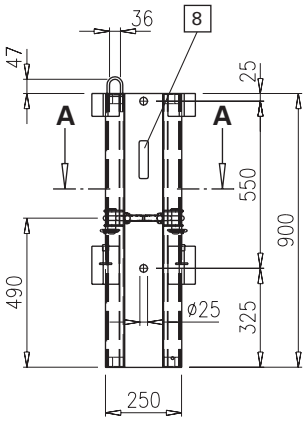

Schnitt A-A

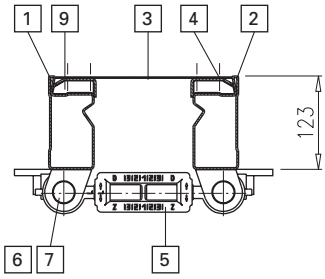

Biegsame Spezialelemente zur Herstellung von Rundschalungen in Kombination mit Framax- oder Alu-Framax Elementen.

Teileliste

List of components • Liste de pièces

Pos.	Bezeichnung Name • Désignation	Teil-Nr. Art. n° • Référence	Stk. Piece • Nbr.
1	Bogenblechprofil links kompl. 0,90m	508242001	1
2	Bogenblechprofil rechts kompl. 0,90m	508242002	1
3	Blech 0,25x0,90m	508242080	1
4	Bogenblechschraube 5,5x11	508235100	24
5	Spannschloß D	587810000	1
6	Bolzen d30/83	507811120	2
7	Kommerzklappstecker 6x42	Id.Nr. 020401	2
8	Pflegeaufkleber Pulverbeschichtet	508235900	1
9	Moosgummidichtung 53	508236100	4

Maße in mm
Dimensions in mm • Mesures en mm

doka
Die Schalungstechniker

Framax-Bogenblech 0,30x0,90m

Art.-Nr. 588243000 34,8 kg

Framax circular forming plate 0.30x0.90m / Tôle de courbure Framax 0,30x0,90m

verzinkt, pulverbeschichtet
galvanised, powder coated / galva, avec traitement pulvérulent

M 1:25/1:10

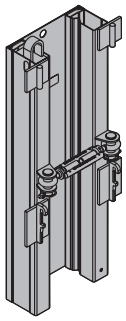

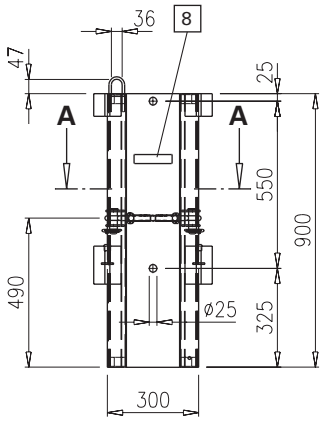

Schnitt A-A

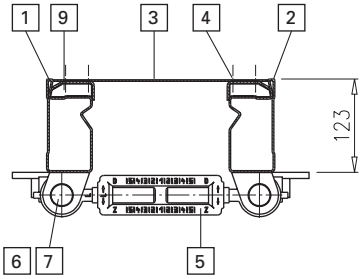

Biegsame Spezialelemente zur Herstellung von Rundschalungen in Kombination mit Framax- oder Alu-Framax Elementen.

Teileliste

List of components • Liste de pièces

Pos.	Bezeichnung Name • Désignation	Teil-Nr. Art. n° • Référence	Stk. Piece • Nbr.
1	Bogenblechprofil links kompl. 0,90m	508242001	1
2	Bogenblechprofil rechts kompl. 0,90m	508242002	1
3	Blech 0,30x0,90m	508243080	1
4	Bogenblechschraube 5,5x11	508235100	24
5	Spannschloß C	587809000	1
6	Bolzen d30/83	507811120	2
7	Kommerzklappstecker 6x42	Id.Nr. 020401	2
8	Pflegeaufkleber Pulverbeschichtet	508235900	1
9	Moosgummidichtung 53	508236100	4

Maße in mm
Dimensions in mm • Mesures en mm

doka
Die Schalungstechniker

Framax-Stahlwandriegel RD 0,40m

Art.-Nr. 588189000 8,7 kg

Framax steel waling RD 0.40m / Filiére Framax RD 0,40m

blau lackiert
painted blue / laqué bleu

M 1:10

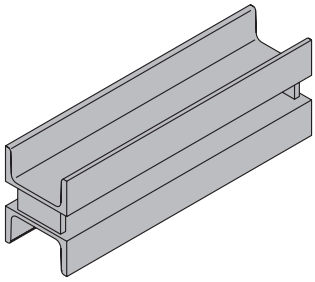

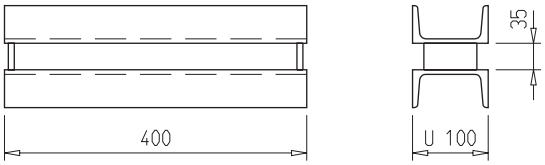

Ankerriegel für Framax-Bogenbleche.

Maße in mm
Dimensions in mm • Mesures en mm

doka
Die Schalungstechniker

Framax-Schnellspanner RU

Art.-Nr. 588153400 3,3 kg

Framax quick acting clamp RU / Serrage rapide Framax RU

verzinkt
galvanised / galva

M 1:7,5

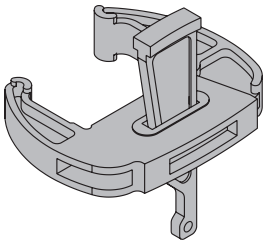

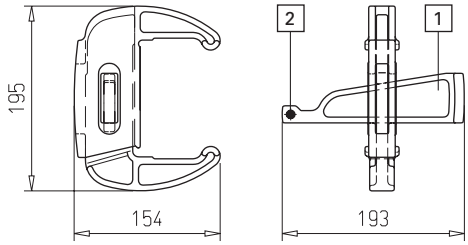

Zur Verbindung der Rahmenelemente. Greift in die rundumlaufende Vertiefung der Rahmenprofile ein und ist dadurch an jeder Stelle anklemmbar.
Der Keil ist gegen Herausfallen gesichert.

Teileliste

List of components • Liste de pièces

Pos.	Bezeichnung Name • Désignation	Teil-Nr. Art. n° • Référence	Stk. Piece • Nbr.
1	Klemmkeil	508153430	1
2	Halbrundniet 8x15 (DIN 660)	Id.Nr. 012191	1

Maße in mm
Dimensions in mm • Mesures en mm

doka
Die Schalungstechniker

Framax-Uni-Spanner

Art.-Nr. 588169000 5,2 kg

Framax multi function clamp / Tendeur rapide universel Framax

verzinkt
galvanised / galva

M 1:7,5

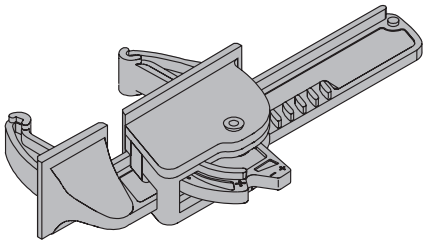

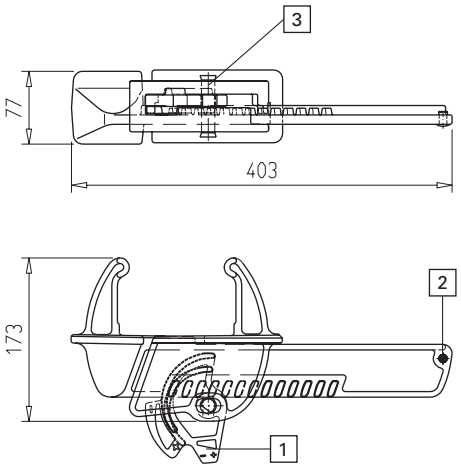

Universelles Verbindungsteil zur
- Elementverbindung
- Aufstockverbindung
- Ausgleichsverbindung (Ausgleiche stufenlos bis 15 cm)
- Kantholzklemmung (z.B. bei Stirnabschalungen)
- Eckverbindung im Fundamentbereich

Durch Auflage an den Querprofilen werden die Rahmenelemente optimal ausgerichtet und ausgesteift.

Teileliste

List of components • Liste de pièces

Pos.	Bezeichnung Name • Désignation	Teil-Nr. Art. n° • Référence	Stk. Piece • Nbr.
1	Exzenter	508169030	1
2	Halbrundniet 8x15 (DIN 660)	Id.Nr. 012191	1
3	Verbindungsbolzen 70	508169040	1

Maße in mm
Dimensions in mm • Mesures en mm

doka
Die Schalungstechniker

Framax-Ausgleichsspanner

Art.-Nr. 588168000 5,3 kg

Framax adjustable clamp / Tendeur de compensation Framax

verzinkt
galvanised / galva

M 1:7,5

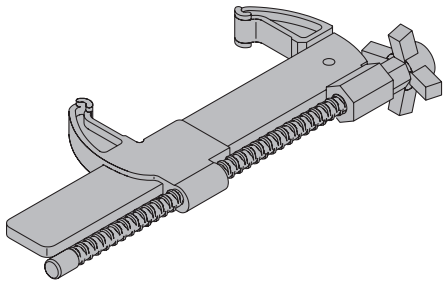

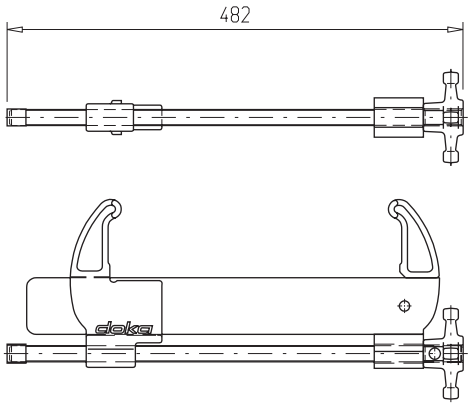

Ausgleiche bis 20 cm zwischen den Rahmenelementen können mit diesem Spanner überbrückt werden. An jeder Stelle des Rahmenprofiles anklemmbar.

⚠ Ankerstäbe nicht schweißen und erhitzen - sonst Bruchgefahr!

Maße in mm
Dimensions in mm • Mesures en mm

doka
Die Schalungstechniker

Framax-Universalverbinder 10-16cm

Art.-Nr. 588158000 0,6 kg

Framax universal fixing bolt 10-16cm / Boulon d'assemblage universel Framax 10-16cm

verzinkt
galvanised / galva

M 1:7,5

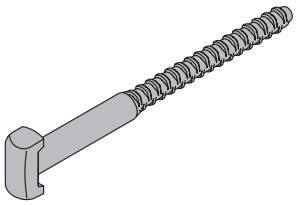

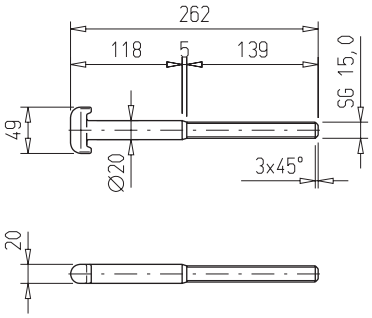

Dient zur Verbindung der Universalelemente über Eck und zum Anschluß von Klemmschienen bzw. Bauteilen mit einer max. Bauhöhe von 16 cm.

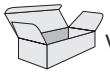

Verpackungseinheit: 40 Stück

Hinweis:
Je Universalverbinder 10-16cm ist eine Superplatte 15,0 erforderlich.

Maße in mm
Dimensions in mm • Mesures en mm

doka
Die Schalungstechniker

Framax-Universalverbinder 10-25cm

Art.-Nr. 583002000 0,69 kg

Framax universal fixing bolt 10-25cm / Boulon d'assemblage universel Framax 10-25cm

verzinkt
galvanised / galva

M 1:7,5

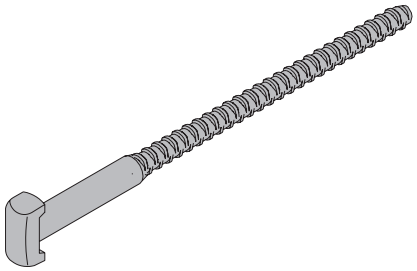

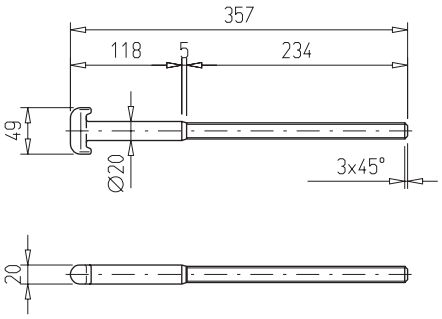

Dient zur Verbindung der Universalelemente über Eck und zum Anschluß von Klemmschienen bzw. Bauteilen mit einer max. Bauhöhe von 25 cm.

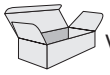

Verpackungseinheit: 500 Stück

Hinweis:
Je Universalverbinder 10-25cm ist eine Superplatte 15,0 erforderlich.

Maße in mm
Dimensions in mm • Mesures en mm

doka
Die Schalungstechniker

Framax-Stirnanker

Art.-Nr. 588143000 1,5 kg

Framax stop-end tie / Ancrage d'about Framax

verzinkt
galvanised / galva

M 1:7,5

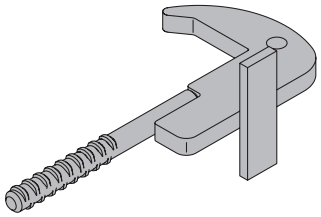

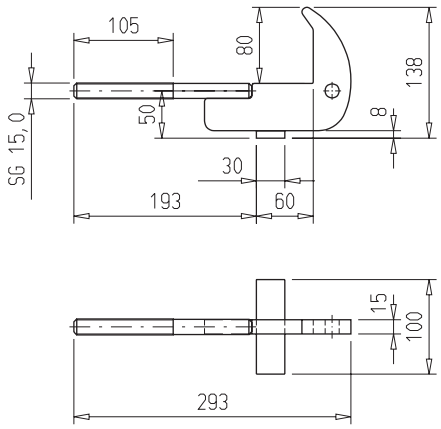

Zur Befestigung der Framax-Klemmschienen bei Stirnabschalungen.
Je Framax-Stirnanker ist 1 Stk. Superplatte 15,0 erforderlich.

Zul. Tragkraft: 15 kN

Maße in mm
Dimensions in mm • Mesures en mm

doka
Die Schalungstechniker

Superplatte 15,0

Super plate 15.0 / Plaque super 15,0

Art.-Nr. 581966000 0,91 kg

verzinkt
galvanised / galva

M 1:7,5

geprüft nach DIN 18216

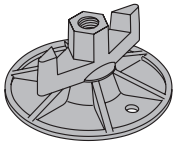

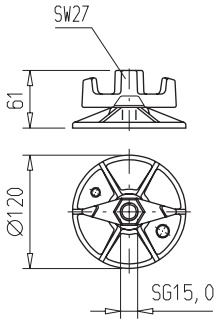

Flügelmutter mit unverlierbarer Auflagerplatte. Winkelanpassung bis 4° möglich. Leichtes Lösen über Lösenocke.

Auflagerung auf Stahl - bei einem inneren Abstand der Gurtungsprofile bis 5 cm:

Zul. Tragkraft bei Sicherheit 1,6: 120 kN
Zul. Tragkraft nach DIN 18216: 90 kN
Bruchlast: höher als Stabbruchlast (>195 kN)

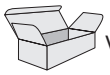

Verpackungseinheit: 800 Stück

Maße in mm
Dimensions in mm • Mesures en mm

doka
Die Schalungstechniker

Framax-Klemmschiene 0,90m

Art.-Nr. 588150000 10,3 kg

Framax universal waling 0.90m / Rail de blocage Framax 0,90m

blau lackiert
painted blue / laqué bleu

M 1:20

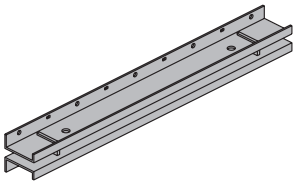

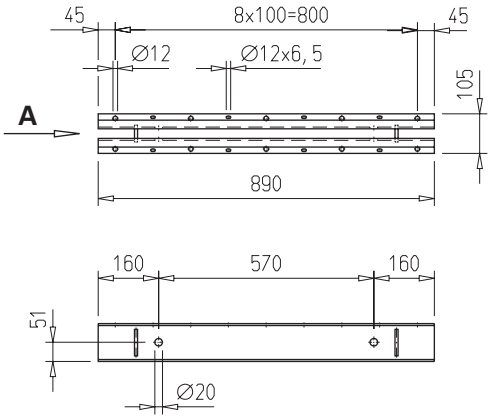

Für Ausgleiche zwischen den Rahmenelementen oder für Paßschalungen. In jede Richtung des Elementes anklemmbar. Dienen auch zum Aussteifen großflächiger Elementverbände beim Umsetzen mit dem Kran.
Erfolgt die Krananhhängung an der Klemmschiene, muß zur Aufnahme der auftretenden Zugkräfte ein Sicherungswinkel aufgeschraubt werden.
Max. Zugbelastung einer Klemmschiene mit Sicherungswinkel 10 kN.

Ansicht A

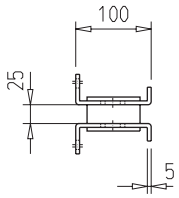

Maße in mm
Dimensions in mm • Mesures en mm

doka
Die Schalungstechniker

Framax-Klemmschiene 1,50m

Art.-Nr. 588148000 16,8 kg

Framax universal waling 1.50m / Rail de blocage Framax 1,50m

blau lackiert
painted blue / laqué bleu

M 1:20

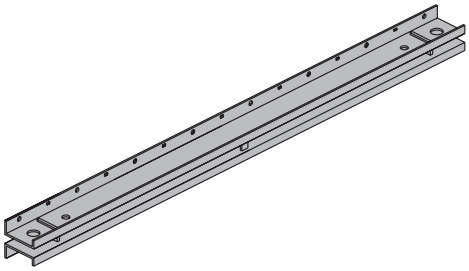

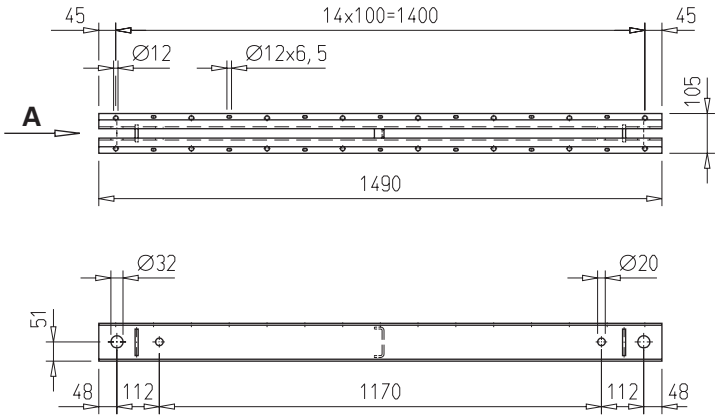

Für Ausgleiche zwischen den Rahmenelementen oder für Paßschalungen. In jede Richtung des Elementes anklemmbar. Dienen auch zum Aussteifen großflächiger Elementverbände beim Umsetzen mit dem Kran.
Erfolgt die Krananhhängung an der Klemmschiene, muß zur Aufnahme der auftretenden Zugkräfte ein Sicherungswinkel aufgeschraubt werden.
Max. Zugbelastung einer Klemmschiene mit Sicherungswinkel 10 kN.

Ansicht A

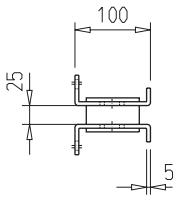

Maße in mm
Dimensions in mm • Mesures en mm

doka
Die Schalungstechniker

Framax-Eckklemmschiene

Art.-Nr. 588151000 12,8 kg

Framax universal corner waling / Rail de blocage d'angle Framax

blau lackiert
painted blue / laqué bleu

M 1:20

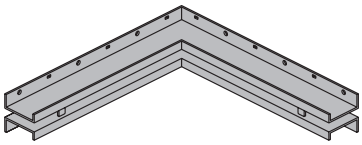

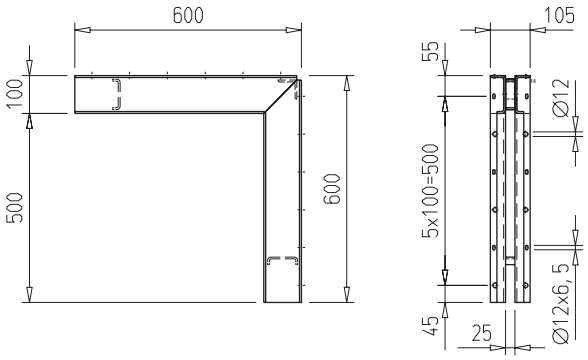

Wird verwendet, wenn an beiden Seiten der Innenecke ein Ausgleich erforderlich ist. Weiters können damit Sonderformen von Innenecken ausgebildet werden.

Maße in mm
Dimensions in mm • Mesures en mm

doka
Die Schalungstechniker

Framax-Spannklemme

Framax wedge clamp / Pince de serrage Framax

Art.-Nr. 588152000 1,6 kg

verzinkt
galvanised / galva

M 1:7,5

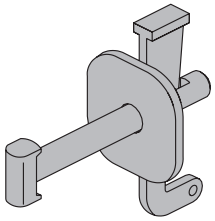

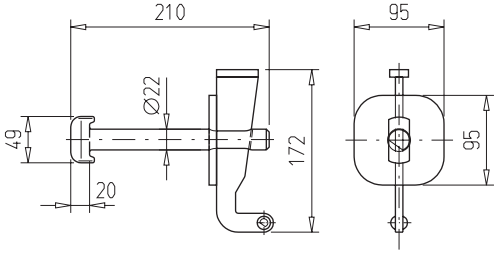

Die Spannklemme verbindet die Klemmschiene mit dem Rahmenelement. Der Keil ist unverlierbar mit dem Bolzen verbunden.

Spannbereich: 10 cm

Maße in mm
Dimensions in mm • Mesures en mm

doka
Die Schalungstechniker

Stützenkopf

Prop head / Tête d'étançon de banche

Art.-Nr. 588244000 3,5 kg

verzinkt
galvanised / galva

M 1:10

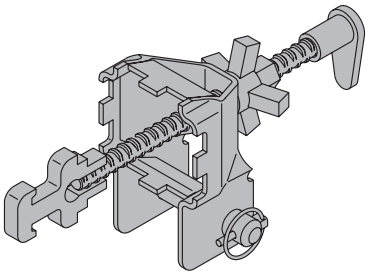

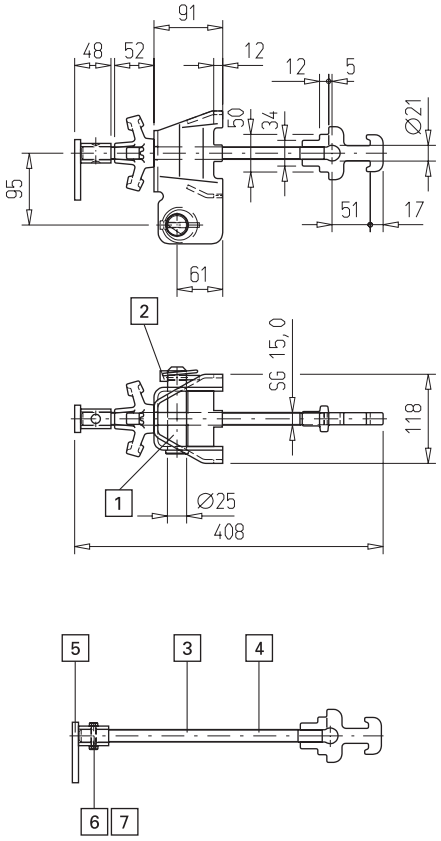

Dient zur Anbringung der Justierstütze Eurex 60 550 und der Justierstrebe 540 Eurex 60 am Schalungselement.

Teileliste

List of components • Liste de pièces

Pos.	Bezeichnung Name • Désignation	Teil-Nr. Art. n° • Référence	Stk. Piece • Nbr.
1	Bolzen d25/110	508244050	1
2	Kommerzklappstecker 6x42	Id. Nr. 020401	1
3	Doppelkopfschraube mit Handgriff	508244004	1*
4	Doppelkopfschraube mit Bohrung	508244005	1
5	Handgriff komplett mit Bohrung	508244006	1
6	Sechskantschraube M6x30 (DIN 601)	Id.Nr. 019050	1
7	Sechskantmutter M6 (DIN 934)	Id.Nr. 019441	1

* besteht aus Pos. 4 - Pos. 7

Maße in mm
Dimensions in mm • Mesures en mm

doka
Die Schalungstechniker

Elementstütze 340

Art.-Nr. 588246000 30,5 kg

Panel strut 340 / Etançon de banche 340

verzinkt
galvanised / galva

M 1:25

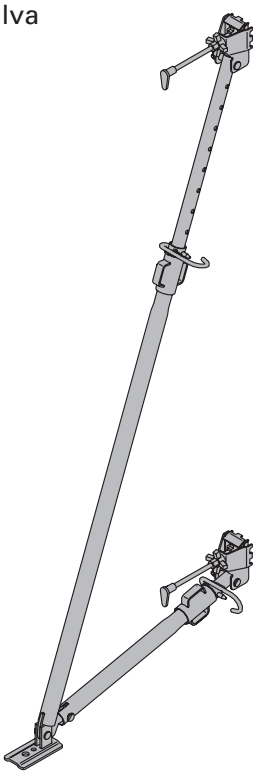

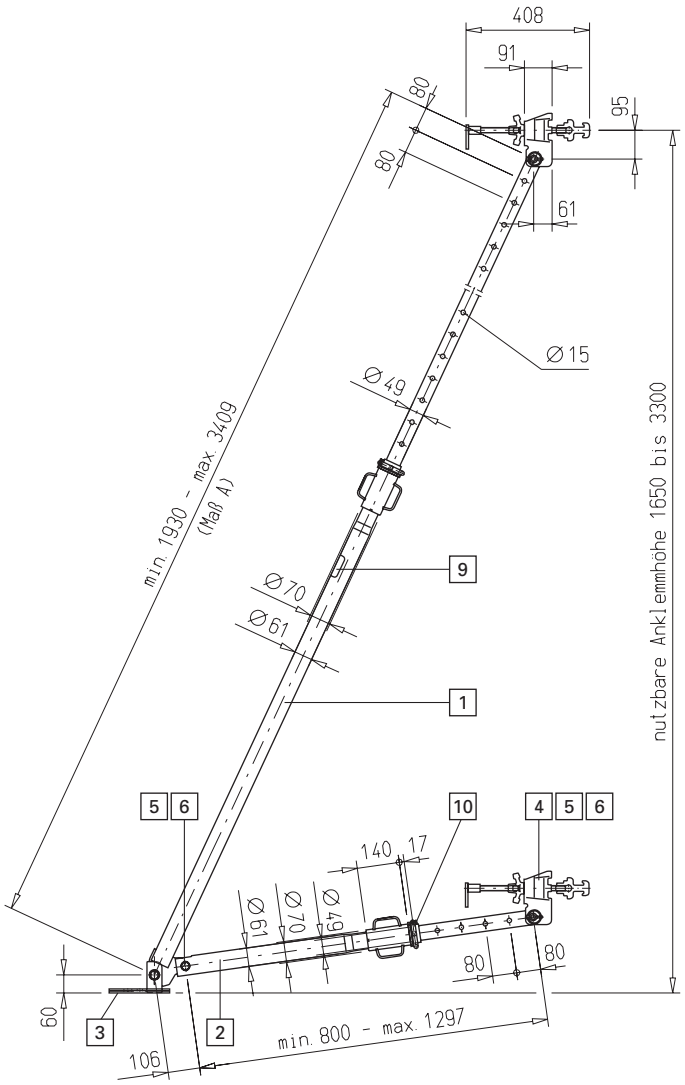

Mit der Elementstütze 340 werden die Elemente der Rahmenschalung sicher abgestützt und exakt ausgerichtet. Für Schalungshöhen bis ca. 4,0 m.
Ohne Umbau auch für Trägerschalungen oder Rahmenschalung Framax geeignet.

Hinweis:
Bitte beachten Sie die geltenden sicherheitstechnischen Bedingungen.

⚠ Elementstützen zug- und druckfest verankern!

Detail Stützenschuh

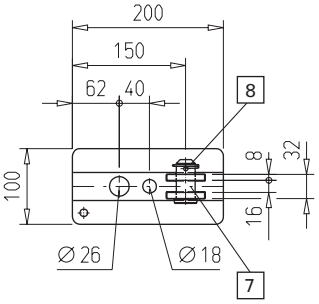

Teileliste

List of components • Liste de pièces

Pos.	Bezeichnung Name • Désignation	Teil-Nr. Art. n° • Référence	Stk. Piece • Nbr.
1	Justierstütze 340	588247000	1
2	Justierstrebe 120 (inkl. Pos. 5, 6)	588248000	1
3	Stützenschuh (inkl. Pos. 7, 8)	588245000	1
4	Stützenkopf (inkl. Pos. 5, 6)	588244000	2
5	Bolzen d25/110	508244050	3
6	Kommerzklappstecker 6x42	Id.Nr. 020401	3
7	Bolzen d25/58	508245060	1
8	Federstift d2,5	508245040	1
9	Aufkleber "Doka-Logo" 75x75mm	508247910	1
10	Sicherungsbolzen komplett	508247003	2

Zulässige Belastung auf Zug = 15 kN							
Zulässige Belastung auf Druck in Achsrichtung							
22 kN	21 kN	17,5 kN	14,5 kN	12,5 kN	11 kN	9,5 kN	8,0 kN
2,00m	2,20 m	2,40 m	2,60 m	2,80 m	3,00 m	3,20 m	3,40 m
Auszugslänge (Maß A)							

Maße in mm
Dimensions in mm • Mesures en mm

doka
Die Schalungstechniker

Elementstütze 540

Art.-Nr. 588249000 49,3 kg

Panel strut 540 / Etançon de banche 540

verzinkt
galvanised / galva

M 1:25

Mit der Elementstütze 540 werden die Elemente der Rahmenschalung sicher abgestützt und exakt ausgerichtet. Für Schalungshöhen bis ca. 6,60 m.
Ohne Umbau auch für Trägerschalungen oder Rahmenschalung Framax geeignet.

Hinweis:
Bitte beachten Sie die geltenden sicherheitstechnischen Bestimmungen.

⚠ Elementstützen zug- und druckfest verankern!

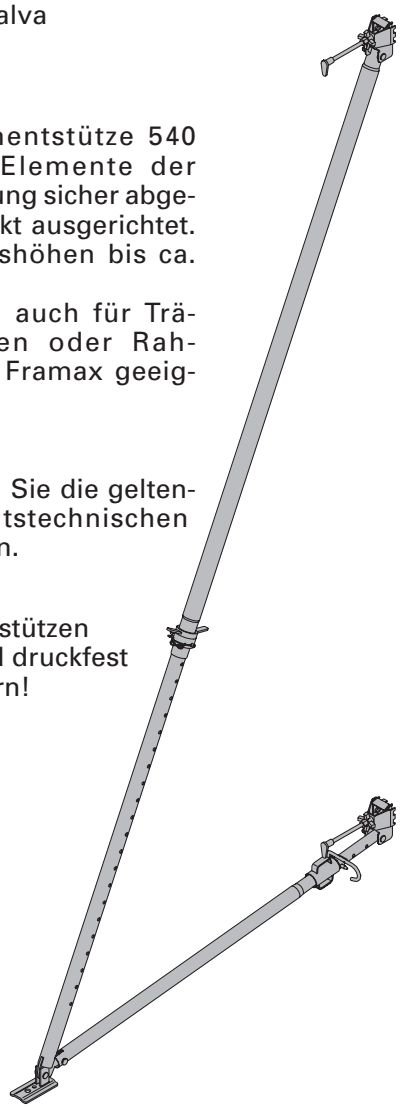

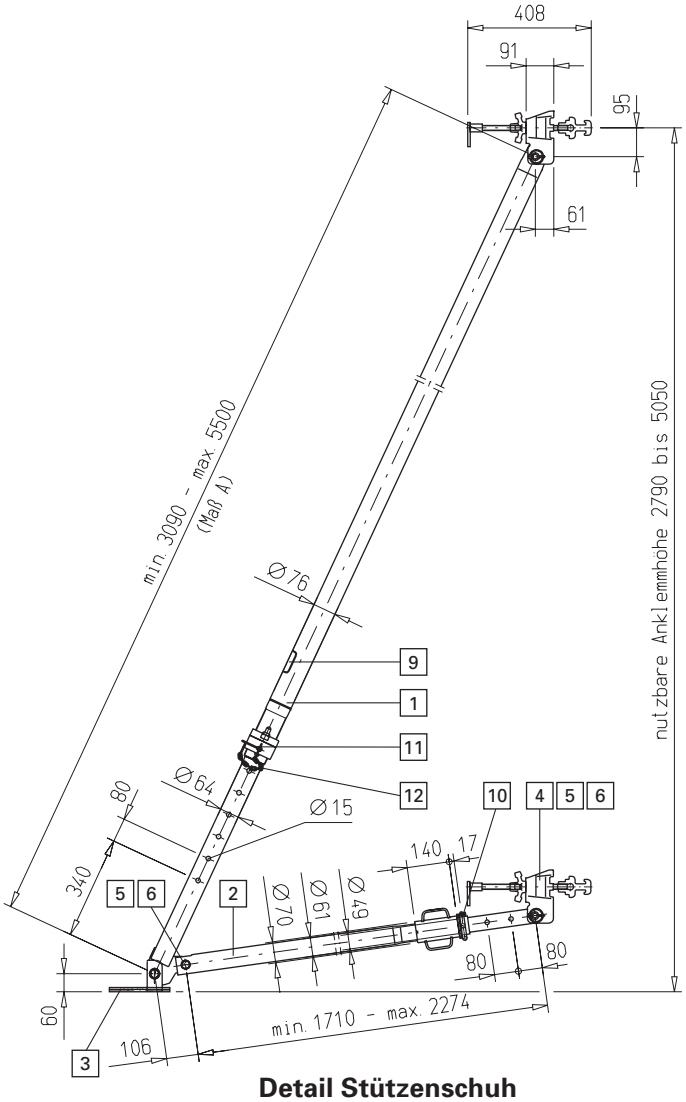

Detail Stützenschuh

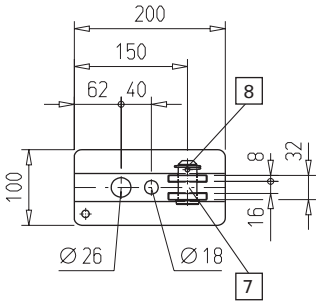

Teileliste

List of components • Liste de pièces

Pos.	Bezeichnung Name • Désignation	Teil-Nr. Art. n° • Référence	Stk. Piece • Nbr.
1	Justierstütze 540	588250000	1
2	Justierstrebe 220 (inkl. Pos. 5, 6)	588251000	1
3	Stützenschuh (inkl. Pos. 7, 8)	588245000	1
4	Stützenkopf (inkl. Pos. 5, 6)	588244000	2
5	Bolzen d25/110	508244050	3
6	Kommerzklappstecker 6x42	Id.Nr. 020401	3
7	Bolzen d25/58	508245060	1
8	Federstift d2,5	508245040	1
9	Aufkleber "Doka-Logo" 75x75mm	508247910	1
10	Sicherungsbolzen komplett	508247003	1
11	Sicherungsbolzen 540 komplett	508250004	1
12	Sicherungskette 18cm	581384000	1

Zulässige Belastung auf Zug = 15 kN

Zulässige Belastung auf Druck in Achsrichtung

30 kN	30 kN	30 kN	25,5 kN	21,5 kN	19 kN	16,5 kN	15 kN	13,5 kN	12 kN	11 kN	10 kN	9,5 kN
3,20 m	3,40 m	3,60 m	3,80 m	4,00 m	4,20 m	4,40 m	4,60 m	4,80 m	5,00 m	5,20 m	5,40 m	5,50 m

Auszugslänge (Maß A)

Maße in mm
Dimensions in mm • Mesures en mm

doka
Die Schalungstechniker

Doka-Expressanker 16x125mm

Art.-Nr. 588631000 0,31 kg

Doka Express anchor 16x125mm / Ancrage Express Doka 16x125mm

verzinkt
galvanised / galva

M 1:2

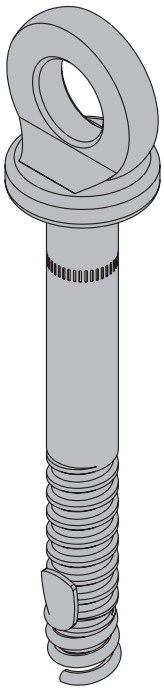

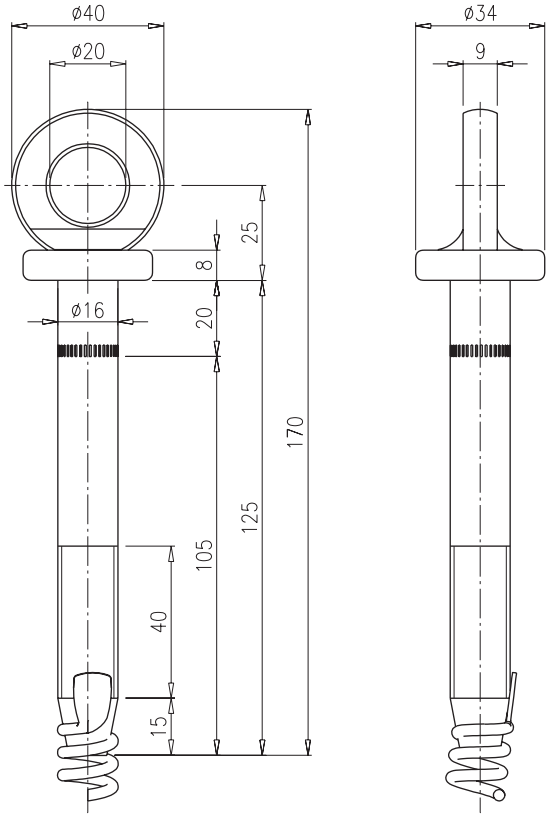

Dient zur Befestigung von:
- Abstell- und Einrichthilfen
- Abspannungen von Doka-Deckentischen
- Aufhängeblechen und Aufhängeprofilen (Faltbühne K, Konsolbühne M)

Mehrfach wiederverwendbar bei Einsatz eines neuen Doka-Coils 16 mm (Art.-Nr. 588633000).

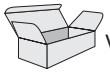

Verpackungseinheit: 10 Stück

Hinweis:
Einbauanleitung beachten!

Maße in mm
Dimensions in mm • Mesures en mm

doka
Die Schalungstechniker

Doka-Coil 16mm

Doka coil 16mm / Spire Doka 16mm

Art.-Nr. 588633000 0,009 kg

verzinkt
galvanised / galva

M 1:1

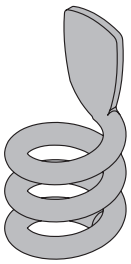

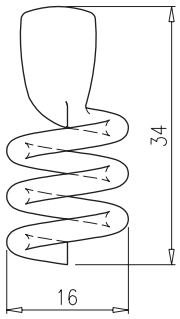

Spreizelement für Wiederverwendung des Doka-Expressankers 16x125 mm (verlorenes Teil).

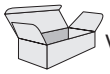

Verpackungseinheit: 100 Stück

Maße in mm
Dimensions in mm • Mesures en mm

doka
Die Schalungstechniker

Framax-Betonierbühne O 1,25/2,70m

Art.-Nr. 588360000 117,0 kg

Framax pouring platform O 1.25/2.70m / Passerelle de bétonnage Framax O 1,25/2,70m

Stahlteile verzinkt, Holzteile gelb lasiert
Steel parts galvanised, timber parts varnished yellow
Pièces acier galva, pièces bois traitées

M 1:33,3

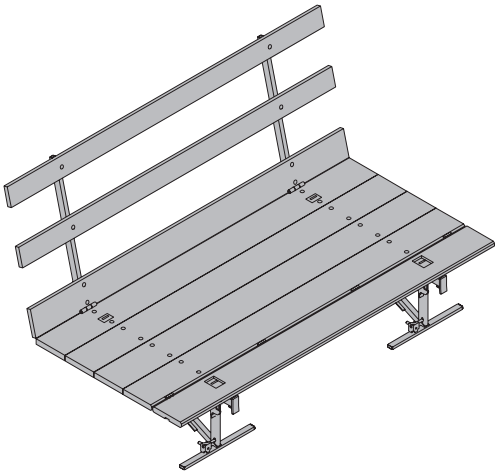

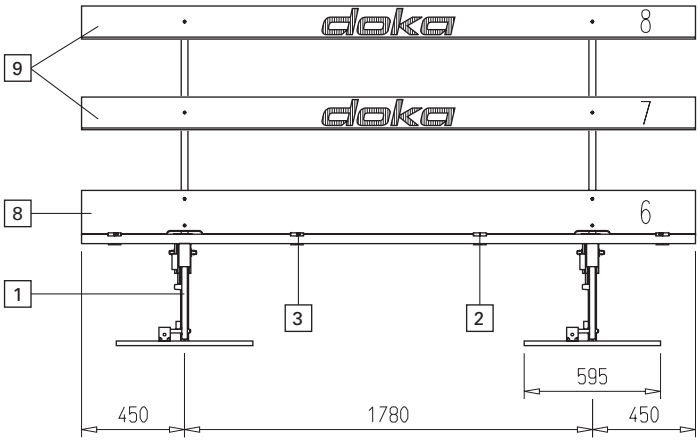

Grundriss ohne Geländer dargestellt

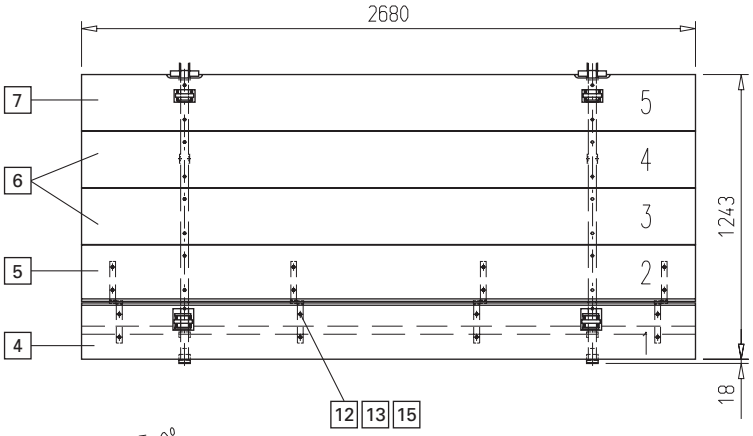

Einsatzfertige Betonierbühne für folgende Doka-Schalungssysteme:
- Framax Xlife
- Alu-Framax Xlife
- Frameco
- Trägerschalung Top50 und FF20 (jeweils Top50-Adapter für Framax-Betonierbühne O erforderlich)

Lieferzustand: zusammengeklappt

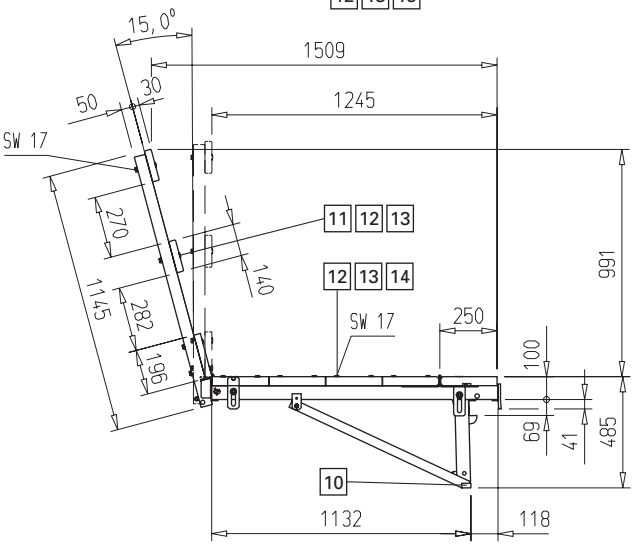

Framax Betonierbühne O 1,25/2,70m zusammengeklappt

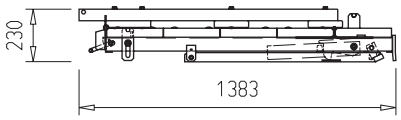

Maße in mm
Dimensions in mm • Mesures en mm

doka
Die Schalungstechniker

Teileliste
List of components • Liste de pièces

Pos.	Bezeichnung Name • Désignation	Teil-Nr. Art. n° • Référence	Stk. Piece • Nbr.
1	Framax-Betonierkonsole O 125	588359000	2
2	Schanierwinkel rechts komplett	508360002	2
3	Schanierwinkel links komplett	508360001	2
4	Bohle 1 für Framax-Betonierbühne O	183031010	1
5	Bohle 2 für Framax-Betonierbühne O	183031020	1
6	Bohle 3 o. 4 für Framax-Betonierb. O	183031030	2
7	Bohle 5 für Framax-Betonierbühne O	183031040	1
8	Bohle 6 für Framax-Betonierbühne O	183031050	1
9	Bohle 7 o. 8 für Framax-Betonierb. O	183031060	2
10	Abdeckkappe V40/20	508167140	2
11	Torbandschraube M10x90 (DIN 603)	Id.Nr. 019153	8
12	Sechskantmutter M10 (DIN 934)	Id.Nr. 019309	40
13	Federring A10 (DIN 127)	Id.Nr. 019902	40
14	Torbandschraube M10x55 (DIN 603)		16
15	Torbandschraube M10x60 (DIN 603)	Id.Nr. 019172	16

Framax-Betonierbühne O 1,25/2,70m - Ersatzteile für Sanierung im Geräteservice

M 1:20/1:5

Framax-Betonierkonsole O 125
Art.-Nr. 588359000

Die Einzelteile der Konsole sind ab Werk unverlierbar miteinander verbunden. Im Falle von Beschädigungen sind zum Teil die Bolzenverbindungen durch Schraubverbindungen (siehe Teileliste) zu ersetzen.
Der Austausch unten angeführter Einzelteile darf nur im Doka-Geräteservice erfolgen!

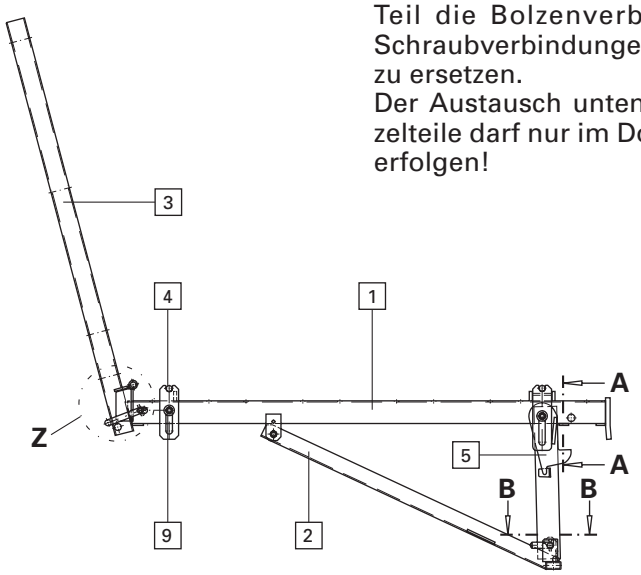

Schnitt A-A

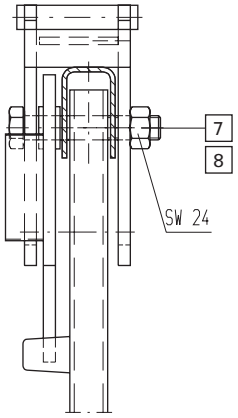

Schnitt B-B

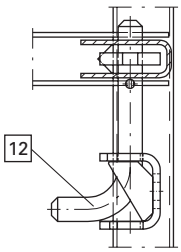

Grundriss Detail Z

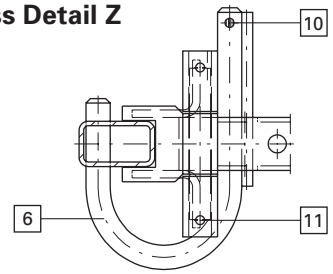

Teileliste
List of components • Liste de pièces

Pos.	Bezeichnung Name • Désignation	Teil-Nr. Art. n° • Référence	Stk. Piece • Nbr.
1	Horizontalprofil komplett	508359001	1
2	Diagonalstrebe komplett	508359002	1
3	Geländerrohr komplett	508359003	1
4	Kranblech 1 u. 2 komplett	508359005	2
5	Sicherungsbügel komplett	508359006	1
6	Geländerbügel komplett	508359007	1
7	Sechskantschraube M16x90 (DIN 931)	Id.Nr. 019909	2
8	Sicherungsmutter V M16 (DIN 980)	Id.Nr. 019325	3
9	Sechskantschraube M16x60 (DIN 931)	Id.Nr. 019007	1
10	Spannstift 6x30 (DIN EN ISO 8752)	Id.Nr. 020005	2
11	Spannstift 6x25 (DIN EN ISO 8752)		2
12	Absteckbolzen	508359260	1

Maße in mm
Dimensions in mm • Mesures en mm

doka
Die Schalungstechniker

Framax-Betonierbühne U 1,25/2,70m

Art.-Nr. 588377000 124,0 kg

Framax pouring platform U 1.25/2.70m / Passerelle de bétonnage Framax U 1,25/2,70m

Stahlteile verzinkt, Holzteile gelb lasiert
Steel parts galvanised, timber parts varnished yellow
Pièces acier galva, pièces bois traitées

M 1:33,3/1:20

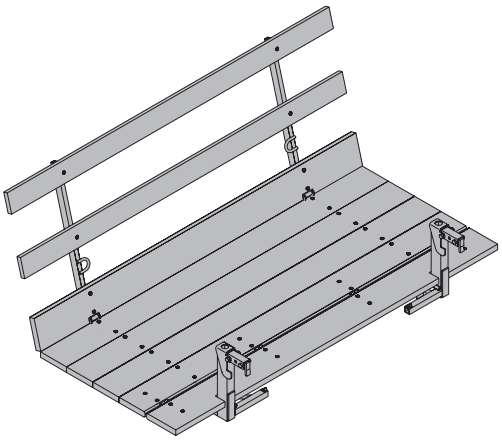

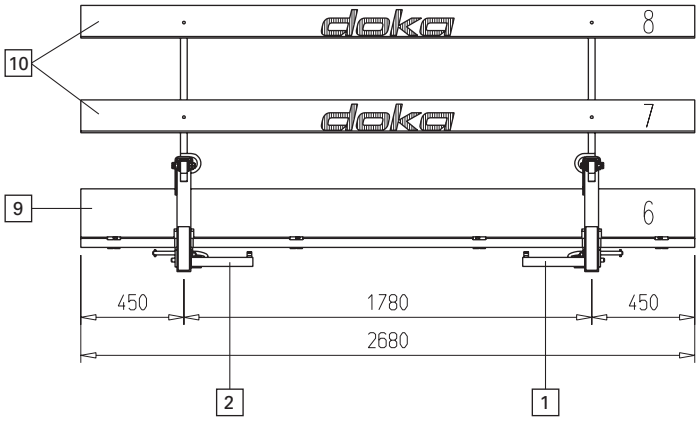

Grundriss ohne Geländer dargestellt

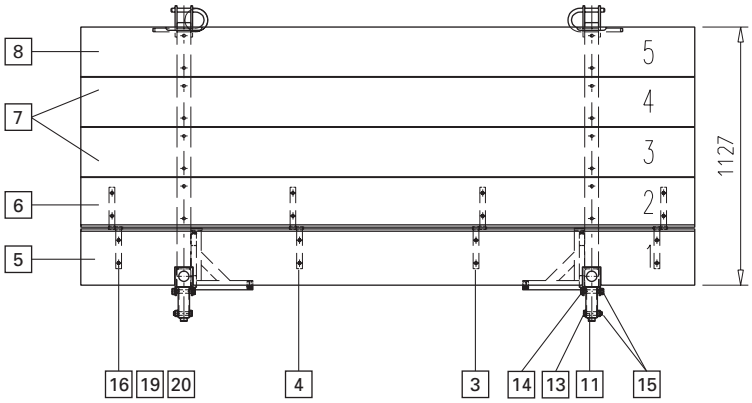

Einsatzfertige Betonierbühne für folgende Doka-Schalungssysteme:
- Framax Xlife
- Alu-Framax Xlife
- Frameco
- Trägerschalung Top50 (Top50-Adapter für Framax-Betonierbühne U erforderlich)
- Trägerschalung FF20 (FF20-Adapter für Framax-Betonierbühne U erforderlich)

Lieferzustand: zusammengeklappt

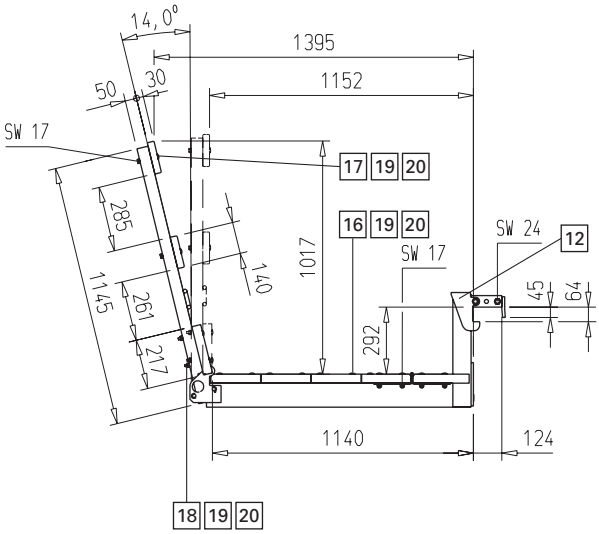

Framax Betonierbühne U 1,25/2,70m zusammengeklappt

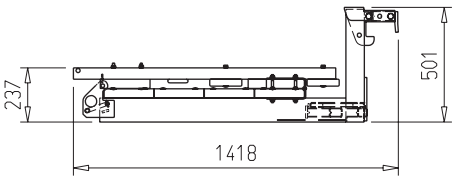

Maße in mm
Dimensions in mm • Mesures en mm

doka
Die Schalungstechniker

Framax-Betonierbühne U 1,25/2,70m - Teileliste

Sicherungshaken für Profilhöhe (verzinkt und pulverbeschichtet)

20 mm (grün)
Art.Nr.: 588378000

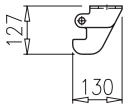

40 mm (rot)
Art.Nr.: 588379000

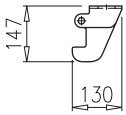

60 mm (blau)*
Art.-Nr.: 508375210

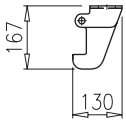

70 mm (gelb)
Art.Nr.: 588380000

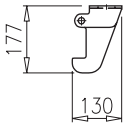

* serienmäßig montiert

Teileliste

List of components • Liste de pièces

Pos.	Bezeichnung Name • Désignation	Teil-Nr. Art. n° • Référence	Stk. Piece • Nbr.
1	Betonierkonsole U 125 rechts	588375000	1
2	Betonierkonsole U 125 links	588376000	1
3	Scharnierwinkel rechts komplett	508360002	2
4	Scharnierwinkel links komplett	508360001	2
5	Bohle 1 für Framax-Betonierbühne U	183032010	1
	Holzteile Framax-Betonierb. U (besteht aus Pos. 6 bis 10)	183032000	1
6	Bohle 2 für Framax-Betonierbühne U	183032020	1
7	Bohle 3 o. 4 für Framax-Betonierb. U	183032030	2
8	Bohle 5 für Framax-Betonierbühne U	183032040	1
9	Bohle 6 für Framax-Betonierbühne U	183032050	1
10	Bohle 7 o. 8 für Framax-Betonierb. U	183031060	2
11	Einhängehaken komplett	508375005	2
12	Sicherungshaken	508375210	2
13	Sechskantschraube M16x70 (DIN 933)	Id.Nr. 020676	2
14	Sechskantschraube M16x100 (DIN 933)	Id.Nr. 019819	2
15	Hutmutter M16 selbsts. (DIN 986)	Id.Nr. 019206	4
16	Torbandschraube M10x60 (DIN 603)	Id.Nr. 019172	32
17	Torbandschraube M10x90 (DIN 603)	Id.Nr. 019153	4
18	Torbandschraube M10x110 (DIN 603)	Id.Nr. 019190	4
19	Federring A10 (DIN 127)	Id.Nr. 019902	40
20	Sechskantmutter M10 (DIN 934)	Id.Nr. 019309	40

Maße in mm
Dimensions in mm • Mesures en mm

doka
Die Schalungstechniker

Framax-Betonierbühne U 1,25/2,70m - Ersatzteile für Sanierung im Geräteservice

M 1:20/1:5

Betonierkonsole U 125 rechts
Art.-Nr. 588375000

Betonierkonsole U 125 links
Art.-Nr. 588376000

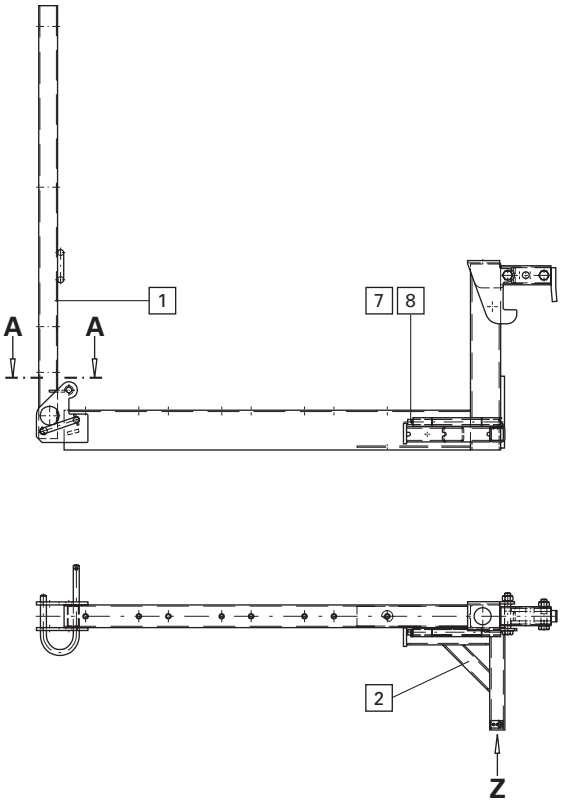

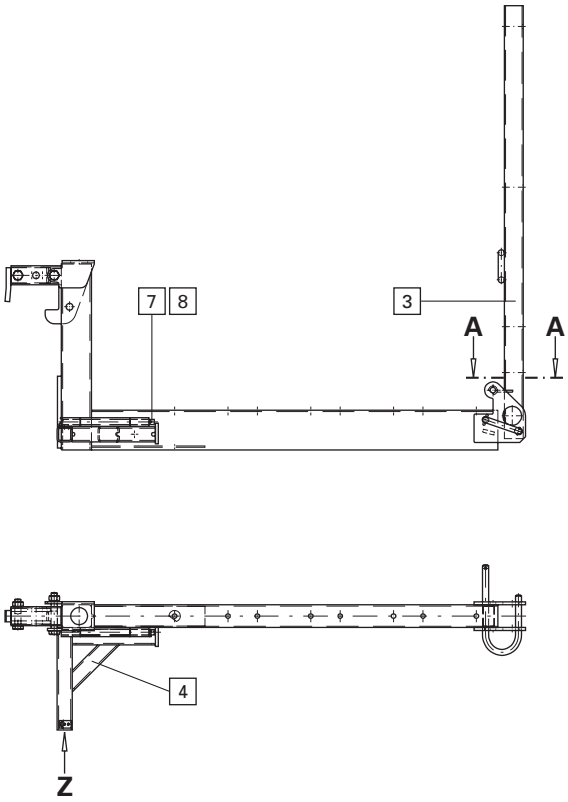

Schnitt A-A **Ansicht Z**

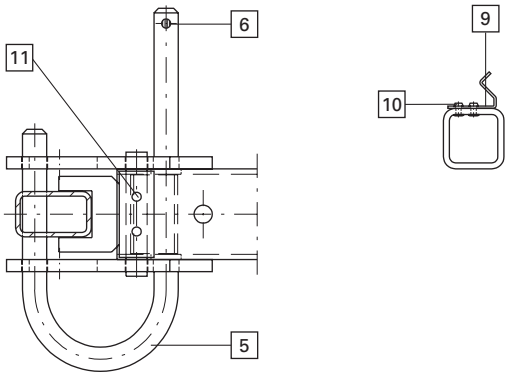

Schnitt A-A **Ansicht Z**

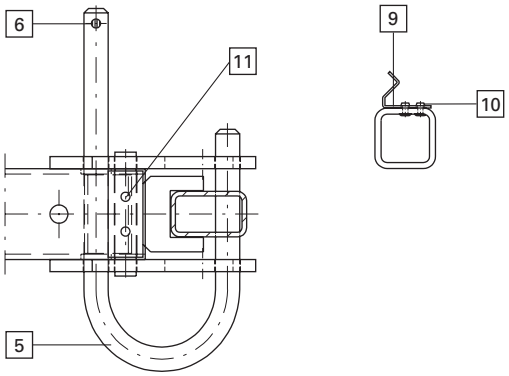

Die Einzelteile der Konsole sind ab Werk unverlierbar miteinander verbunden. Im Falle von Beschädigungen sind zum Teil die Bolzenverbindungen durch Schraubverbindungen (siehe Teileliste) zu ersetzen.
Der Austausch nebenbei angeführter Einzelteile darf nur im Doka-Geräteservice erfolgen!

Teileliste

List of components • Liste de pièces

Pos.	Bezeichnung Name • Désignation	Teil-Nr. Art. n° • Référence	Stk. Piece • Nbr.
1	Rohrgeländer rechts komplett	508375003	1
2	Seitenanschlag rechts komplett	508375004	1
3	Rohrgeländer links komplett	508376003	1
4	Seitenanschlag links komplett	508376004	1
5	Sicherungsbügel	508375200	1
6	Spannstift 6x30 (DIN EN ISO 8752)	Id.Nr. 020005	1
7	Spannstift 5x15 (DIN EN ISO 8752)	Id.Nr. 020004	1
8	Kippbolzen	508375230	1
9	Feder	508375220	1
10	Blindniet 3,2x8	Id.Nr. 020514	2
11	Spannstift 6x25 (DIN EN ISO 8752)		2

Maße in mm
Dimensions in mm • Mesures en mm

doka
Die Schalungstechniker

Doka-Stützenbühne 150/90cm

Art.-Nr. 588382000 211,8 kg

Doka column formwork platform 150/90cm / Passerelle Doka 150/90cm pour coffrage-poteau

verzinkt
galvanised / galva

M 1:25

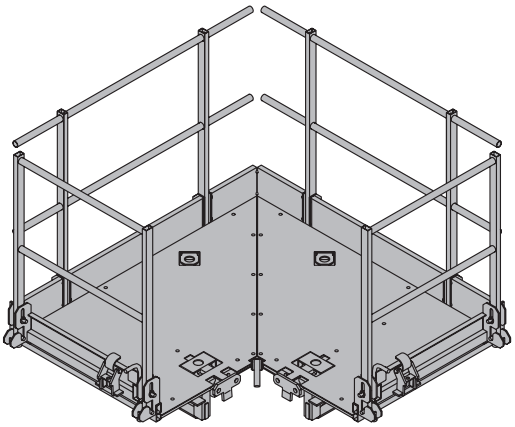

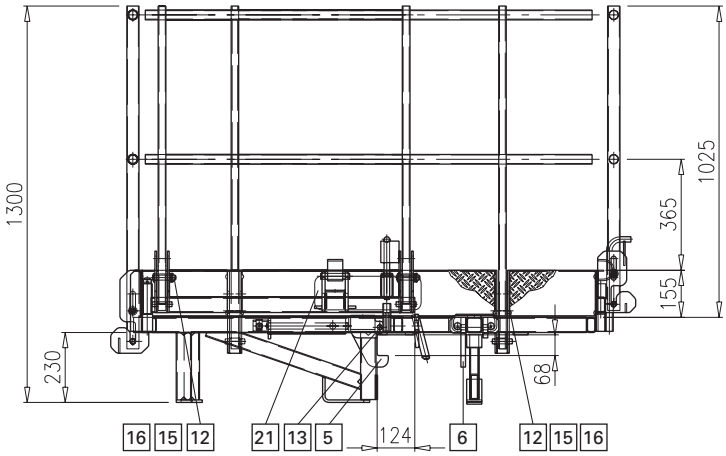

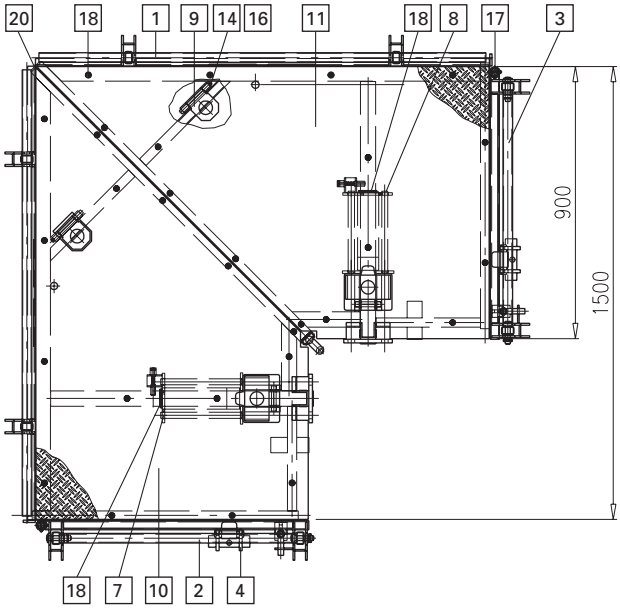

Doka-Stützenbühne 150/90cm zusammengeklappt

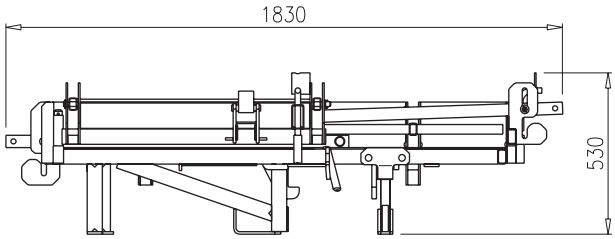

Vorgefertigte, schnell einsetzbare Fertigbühne zum bequemen und sicheren Arbeiten auf Stützenschalungen.

Wegen der schnellen Umhängemöglichkeit können die Bühnen beim Betonieren „mitwandern“. Die Doka-Stützenbühne 150/90 cm kann aber auch zusammen mit der Schalung umgesetzt werden.

Einsetzbar bei:
- Stützenschalung RS
- Stützenschalung KS
- Framax-Universalelementen
- Alu-Universalelementen
- Stützenelementen Alu (mit dem Bühnenanschluß für Stützenschalung Alu)

Lieferzustand: Zusammengeklappt

Teileliste

List of components • Liste de pièces

Pos.	Bezeichnung Name • Désignation	Teil-Nr. Art. n° • Référence	Stk. Piece • Nbr.
1	Rückengeländer 1	508382002	2
2	Seitengeländer links	508382003	1
3	Seitengeländer rechts	508382004	1
4	Krananhängung	508382005	2
5	Sicherungshaken links	508382006	1
6	Sicherungshaken rechts	508382007	1
7	Schieber links	508382008	1
8	Schieber rechts	508382009	1
9	Transportbügel	508382011	2
10	Beilagsplatte links	508382010	1
11	Beilagsplatte rechts	508382020	1
12	Geländerbolzen komplett	508382025	8
13	Sicherungsbolzen d16x83	508382040	2
14	Absteckbolzen d14x140	508382050	2
15	Scheibe 17 (DIN 1441)	Id.Nr. 019438	16
16	Spannstift 5x26 (DIN EN ISO 8752)	Id.Nr. 020001	6
17	Spannstift 6x40 (DIN EN ISO 8752)	Id.Nr. 020007	2
18	Spannstift 8x60 (DIN EN ISO 8752)	Id.Nr. 020002	2
19	Blindniet 5x12	Id.Nr. 020524	30
20	Abdeckkappe 48x48x22,5	502754030	1
21	Aufkleber Stützenbühne 350/110	508382900	2

Maße in mm
Dimensions in mm • Mesures en mm

doka
Die Schalungstechniker

Framax-Konsole 90

Framax bracket 90 / Console Framax 90

Art.-Nr. 588167000 12,5 kg

verzinkt
galvanised / galva

M 1:25

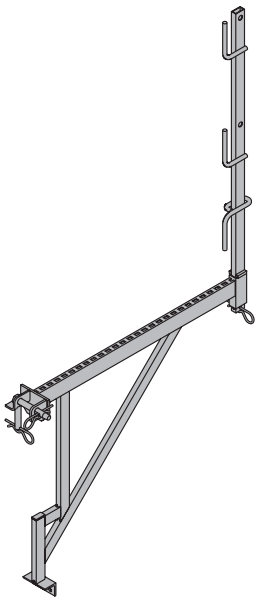

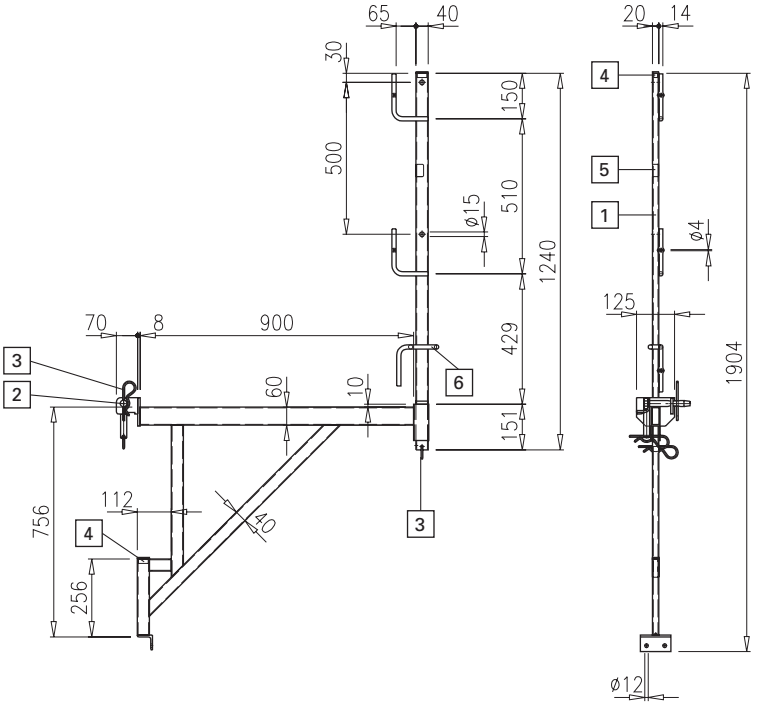

Universell einsetzbare Konsole zur Ausbildung von Arbeitsbühnen mit einer Bühnenbreite von 90 cm.

Die Konsole ist gegen Ausheben zu sichern.

Hinweis:
Bitte beachten Sie die geltenden sicherheitstechnischen Bestimmungen.

Befestigung des Laufbelags:
Mit 5 Stk. Torbandschrauben M10x120 pro Konsole (nicht im Lieferumfang enthalten).

Zusätzliche Bohrungen ermöglichen die Montage von Anschraubkupplungen und Gerüstrohranschluß zur Geländerausbildung mit Gerüstrohren.

Lieferzustand: Geländer beigelegt

Teileliste

List of components • Liste de pièces

Pos.	Bezeichnung Name • Désignation	Teil-Nr. Art. n° • Référence	Stk. Piece • Nbr.
1	Geländer 1,00m	584335000	1
2	Framax-Keilbolzen RA7,5	588159000	1
3	Federvorstecker 5mm	580204000	3
4	Abdeckkappe V40/20	508167140	2
5	Aufkleber "Doka-Logo" 40x40mm	500500910	1
6	Fußladenhalter für Universalkonsole	500477050	1

Auffälliges Unterscheidungsmerkmal zum Vorgängermodell:
Zusätzliche Bohrungen im Geländerholm.

Belags- und Geländerbretter:
Pro laufenden Meter Gerüst werden 0,9 m² Belagsbretter und 0,6 m² Geländerbretter benötigt (bauseits).

Österreich:
- Belagsbretter min. 20/5 cm
- Geländerbretter min. 12/2,4 cm

Deutschland:
- Belagsbretter min. 20/3,5 cm
- Geländerbretter min. 15/3 cm

Maße in mm
Dimensions in mm • Mesures en mm

doka
Die Schalungstechniker

Framax-Konsole 90

Framax bracket 90 / Console Framax 90

Art.-Nr. 588167000 12,5 kg

verzinkt
galvanised / galva

M 1:25

ARCHIV
produziert bis:
02/2002

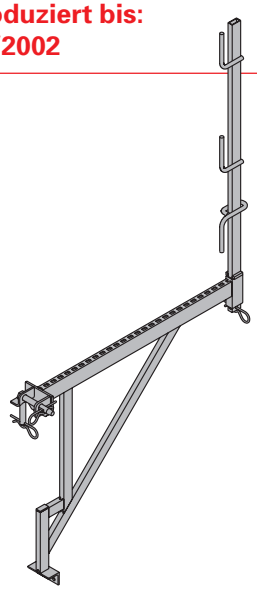

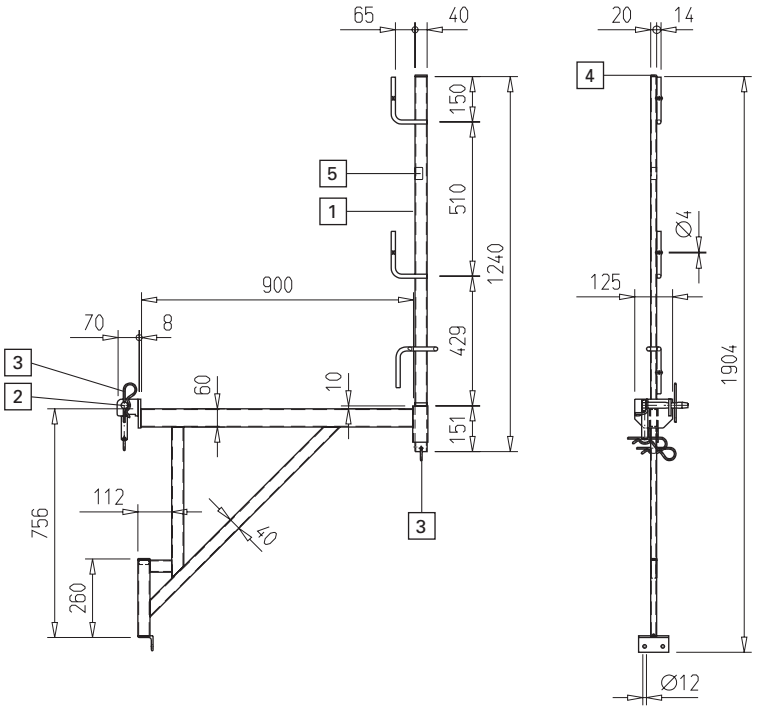

Universell einsetzbare Konsole zur Ausbildung von Arbeitsbühnen mit einer Bühnenbreite von 90 cm.

Die Konsole ist gegen Ausheben zu sichern.

Hinweis:
Bitte beachten Sie die geltenden sicherheitstechnischen Bestimmungen.

Befestigung des Laufbelags:
Mit 5 Stk. Torbandschrauben M10x120 pro Konsole (nicht im Lieferumfang enthalten).

Lieferzustand: Geländer beigelegt

Teileliste

List of components • Liste de pièces

Pos.	Bezeichnung Name • Désignation	Teil-Nr. Art. n° • Référence	Stk. Piece • Nbr.
1	Geländer 1,00m	584335000	1
2	Framax-Keilbolzen RA7,5	588159000	1
3	Federvorstecker 6mm	580204000	3
4	Abdeckkappe V40/20	508167140	2
5	Aufkleber "Doka-Logo" 40x40mm	500500910	1

Belags- und Geländerbretter:
Pro laufenden Meter Gerüst werden 0,9 m² Belagsbretter und 0,6 m² Geländerbretter benötigt (bauseits).

Österreich:
- Belagsbretter min. 20/5 cm
- Geländerbretter min. 12/2,4 cm

Deutschland:
- Belagsbretter min. 20/3,5 cm
- Geländerbretter min. 15/3 cm

Maße in mm
Dimensions in mm • Mesures en mm

doka
Die Schalungstechniker

ARCHIV ARCHIV ARCHIV ARCHIV ARCHIV ARCHIV ARCHIV ARCHIV ARCHIV ARCHIV

Schutzgeländerzwinge S

Handrail clamp S / Montant de garde-corps à pince S

Art.-Nr. 580470000 11,4 kg

verzinkt
galvanised / galva

M 1:20

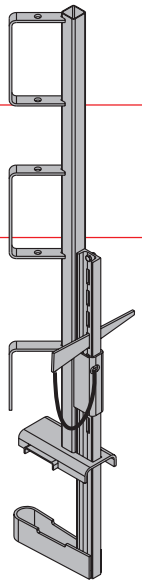

ARCHIV
produziert bis: 12/2009

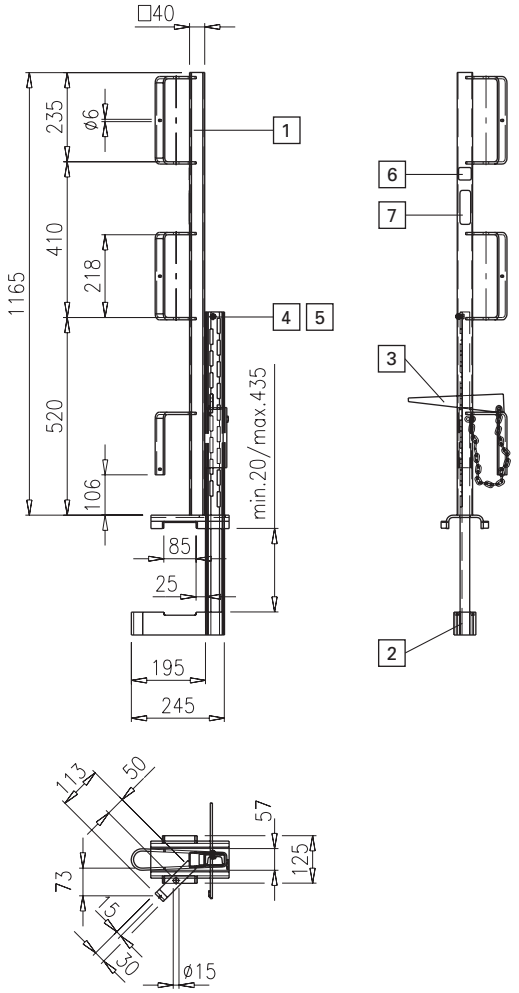

Zur Ausbildung von Abschrankungen an Absturzstellen.
Anklemmbar an Bühnen, Deckenschalungen, Wandschalungen und Betondecken.
Klemmbereich von 20 bis 435 mm.
Kann um 90° gedreht werden (stirnseitig oder seitlich am Trägerende). Die 45° schrägen Bügel ermöglichen das Einschieben der Bohlen in beiden Richtungen.
Zusätzliche Bohrungen ermöglichen die Montage von Anschraubkupplungen zur Geländerausbildung mit Gerüstrohren.

Teileliste

List of components • Liste de pièces

Pos.	Bezeichnung Name • Désignation	Teil-Nr. Art. n° • Référence	Stk. Piece • Nbr.
1	Geländerrohr komplett	500470001	1
2	Höhenverstellung komplett	500470002	1
3	Keil mit Kette	500470780	1
4	Sechskantschraube M8x16 (DIN 933)	Id.Nr. 019830	1
5	Sechskantmutter M8 selbsts. (DIN 982)	Id.Nr. 019336	1
6	Aufkleber "Doka-Logo" 33x33mm	504381930	1
7	Aufkl. "GS-Zeichen Bau 07033" 90x28	500470900	1

Auffälliges Unterscheidungsmerkmal zum Vorgängermodell:
- GS-Zeichen geändert
- Bohlenwinkel verlängert (siehe Detail)

Detail

alt neu

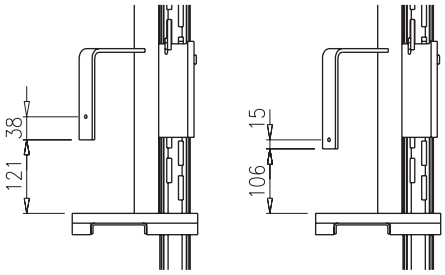

Maße in mm
Dimensions in mm • Mesures en mm

doka
Die Schalungstechniker

ARCHIV ARCHIV ARCHIV ARCHIV ARCHIV ARCHIV ARCHIV ARCHIV ARCHIV ARCHIV

Schutzgeländerzwinge S

Handrail clamp S / Montant de garde-corps à pince S

Art.-Nr. 580470000 11,4 kg

verzinkt
galvanised / galva

M 1:20

ARCHIV
produziert bis: 03/2008

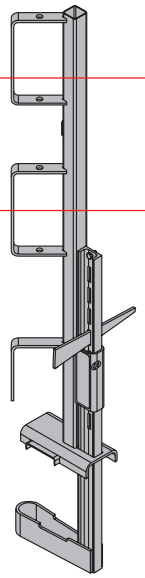

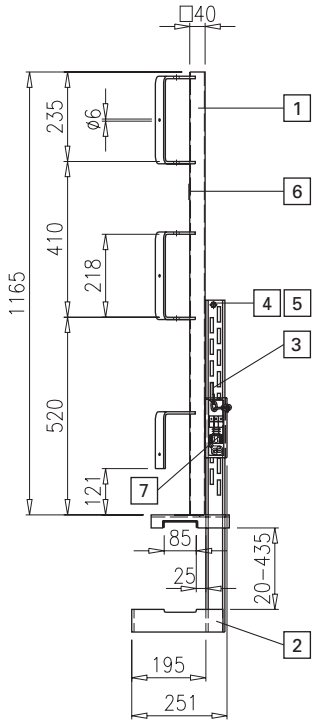

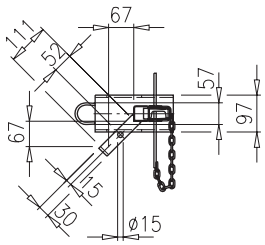

Zur Ausbildung von Abschrankungen an Absturzstellen.
Anklemmbar an Bühnen, Deckenschalungen, Wandschalungen und Betondecken.
Klemmbereich von 20 bis 435 mm.
Kann um 90° gedreht werden (stirnseitig oder seitlich am Trägerende). Die 45° schrägen Bügel ermöglichen das Einschieben der Bohlen in beiden Richtungen.
Zusätzliche Bohrungen ermöglichen die Montage von Anschraubkupplungen zur Geländerausbildung mit Gerüstrohren.

Teileliste

List of components • Liste de pièces

Pos.	Bezeichnung Name • Désignation	Teil-Nr. Art. n° • Référence	Stk. Piece • Nbr.
1	Geländerrohr komplett	500470001	1
2	Höhenverstellung komplett	500470002	1
3	Keil mit Kette	500470780	1
4	Sechskantschraube M8x16 (DIN 933)	Id.Nr. 019830	1
5	Sechskantmutter M8 selbsts. (DIN 982)	Id.Nr. 019336	1
6	Aufkleber "Doka-Logo" 33x33mm	504381930	1
7	GS-Zeichen Schutzgeländerzwinge S	500470900	1

Auffälliges Unterscheidungsmerkmal zum Vorgängermodell:
Zusätzliche Bohrungen in den Bohlenwinkeln.

Maße in mm
Dimensions in mm • Mesures en mm

doka
Die Schalungstechniker

ARCHIV ARCHIV ARCHIV ARCHIV ARCHIV ARCHIV ARCHIV ARCHIV ARCHIV ARCHIV

Schutzgeländerzwinge S

Handrail clamp S / Montant de garde-corps à pince S

Art.-Nr. 580470000 11,4 kg

verzinkt
galvanised / galva

M 1:20

ARCHIV
produziert bis: 02/2002

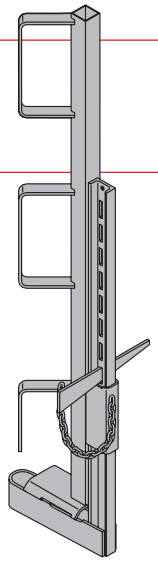

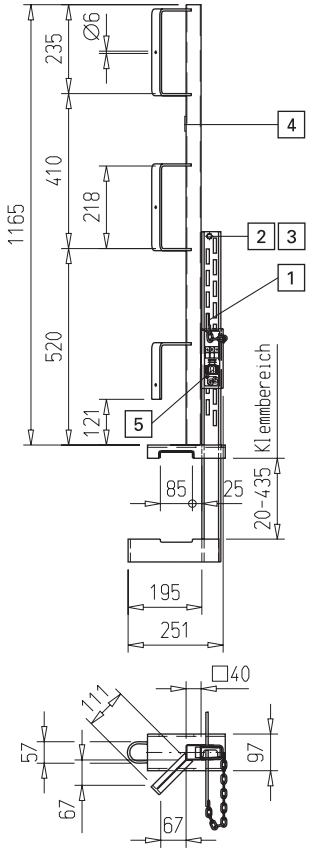

Zur Ausbildung von Abschrankungen an Absturzstellen.
Anklemmbar an Bühnen, Deckenschalungen, Wandschalungen und Betondecken.
Kann um 90° gedreht werden (stirnseitig oder seitlich am Trägerende). Die 45° schrägen Bügel ermöglichen das Einschieben der Bohlen in beiden Richtungen.
Klemmbereich von 2 bis 43,5 cm.

Teileliste

List of components • Liste de pièces

Pos.	Bezeichnung Name • Désignation	Teil-Nr. Art. n° • Référence	Stk. Piece • Nbr.
1	Keil mit Kette	500470780	1
2	Sechskantschraube M8x16 (DIN 933)	Id.Nr. 019830	1
3	Sechskantmutter M8 selbsts. (DIN 985)	Id.Nr. 019336	1
4	Aufkleber "Doka-Logo" 40x40mm	500500910	1
5	Aufkleber Schutzgeländerzwinge S	500470900	1

Maße in mm
Dimensions in mm • Mesures en mm

doka
Die Schalungstechniker

ARCHIV ARCHIV ARCHIV ARCHIV ARCHIV ARCHIV ARCHIV ARCHIV ARCHIV ARCHIV

Seitenschutzgeländer T

Art.-Nr. 580488000 29,1 kg

Side handrail clamping unit T / Unité de garde-corps lateral T

verzinkt
galvanised / galva

M 1:20

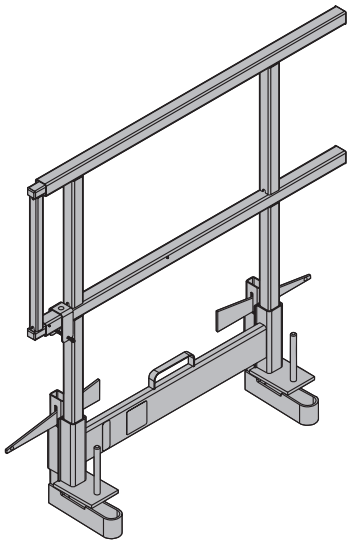

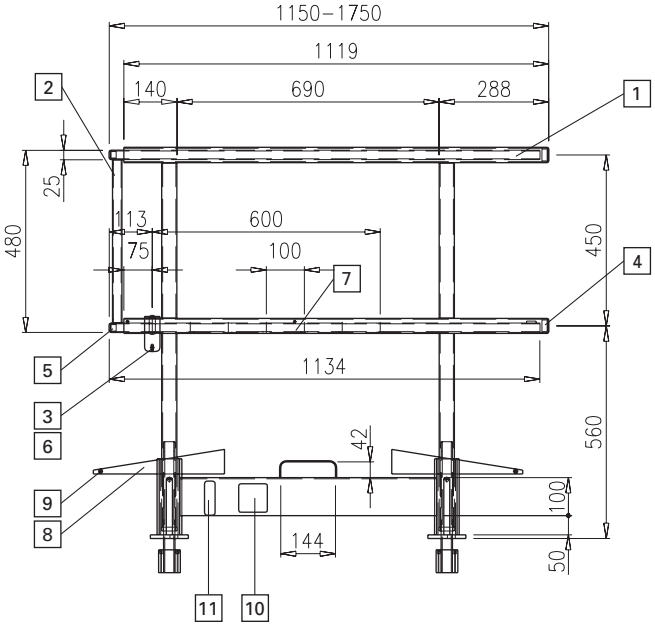

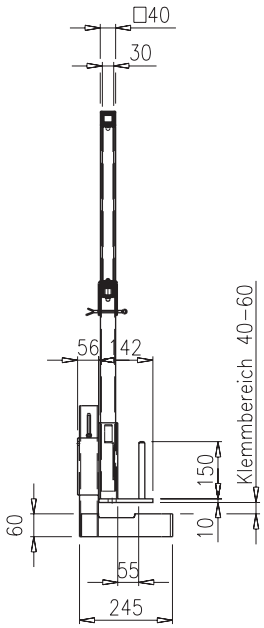

Geeignet als Stirnabschrankung von Bühnen mit 1,20 bis 1,80 m Breite. Kann auf Belägen von 4 bis 6 cm Dicke montiert werden.

Teileliste

List of components • Liste de pièces

Pos.	Bezeichnung Name • Désignation	Teil-Nr. Art. n° • Référence	Stk. Piece • Nbr.
1	Ständerrohr komplett	500488002	1
2	Teleskoprohr komplett	500488003	1
3	Sicherungsbügel komplett	500488005	1
4	Abdeckkappe 40/40/2	506217050	2
5	Abdeckkappe 30/25/2	500488210	2
6	Splint 6x90 (DIN EN ISO 1234)	Id. Nr. 019703	1
7	Spannstift 5x45 (DIN EN ISO 8752)	Id. Nr. 020036	2
8	Keil	500488100	2
9	Halbrundkerbnagel 6x10 (DIN 1476)	Id.Nr. 020105	2
10	Aufkleber "Doka-Logo" 75x75mm	508247910	1
11	Aufkl. "GS-Zeichen Bau 07032" 90x28	500488900	1

Auffälliges Unterscheidungsmerkmal zum Vorgängermodell:
GS-Zeichen geändert

Maße in mm
Dimensions in mm • Mesures en mm

doka
Die Schalungstechniker

Seitenschutzgeländer T

Art.-Nr. 580488000 29,1 kg

Side handrail clamping unit T / Unité de garde-corps lateral T

verzinkt
galvanised / galva

M 1:20

ARCHIV
produziert bis: 03/2008

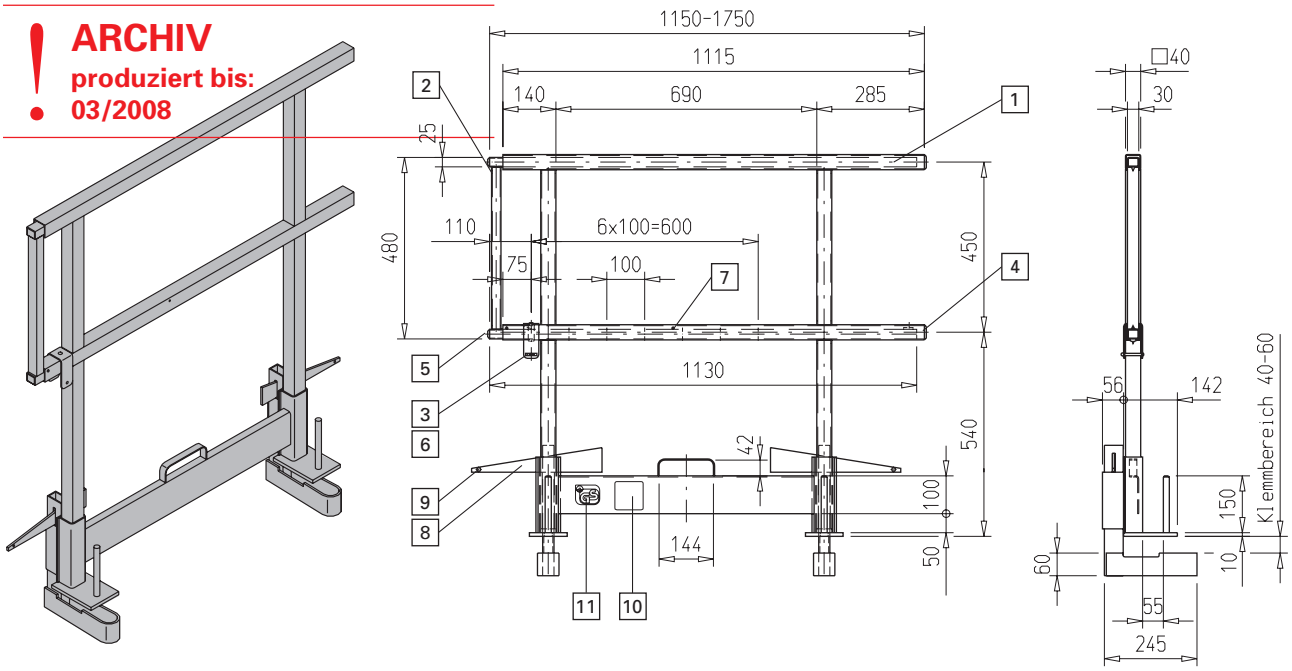

Geeignet als Stirnabschrankung von Bühnen mit 1,20 bis 1,80 m Breite. Kann auf Belägen von 4 bis 6 cm Dicke montiert werden.

Teileliste

List of components • Liste de pièces

Pos.	Bezeichnung Name • Désignation	Teil-Nr. Art. n° • Référence	Stk. Piece • Nbr.
1	Ständerrohr komplett	500488002	1
2	Teleskoprohr komplett	500488003	1
3	Sicherungsbügel komplett	500488005	1
4	Abdeckkappe 40/40/2	Id.Nr. 030053	2
5	Abdeckkappe 30/25/2	Id.Nr. 030052	2
6	Splint 6x90 (DIN EN ISO 1234)	Id.Nr. 019703	1
7	Spannstift 5x45 (DIN EN ISO 8752)	Id.Nr. 020036	2
8	Keil	500488100	2
9	Halbrundkerbnagel 6x10 (DIN 1476)	Id.Nr. 020105	2
10	Aufkleber "Doka-Logo" 75x75mm	508247910	1
11	GS-Zeichen Seitenschutzgel. T 64x52	500488900	1

Maße in mm
Dimensions in mm • Mesures en mm

doka
Die Schalungstechniker

Geländer 1,00m

Art.-Nr. 584335000 3,7 kg

Handrail post 1.00m / Montant de garde-corps 1,00m

verzinkt
galvanised / galva

M 1:20

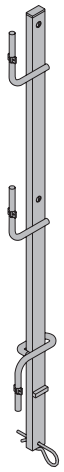

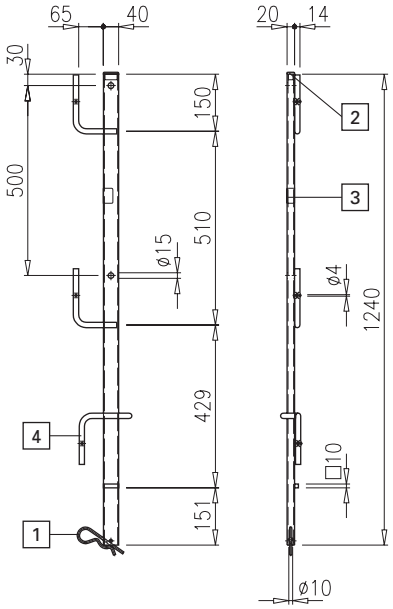

Universelles Steckgeländer für Ausbildung des Seitenschutzes in der Framax-Konsole, Frami-Standkonsole sowie der Gesimsschalung. Wird in die offenen Formrohre eingeschoben.
Zusätzliche Bohrungen ermöglichen die Montage von Anschraubkupplungen und Gerüstrohranschluß zur Geländerausbildung mit Gerüstrohren.

Teileliste

List of components • Liste de pièces

Pos.	Bezeichnung Name • Désignation	Teil-Nr. Art. n° • Référence	Stk. Piece • Nbr.
1	Federvorstecker 5mm	580204000	1
2	Abdeckkappe V40/20/2,5	508167140	1
3	Aufkleber "Doka-Logo" 40x40mm	500500910	1

Auffälliges Unterscheidungsmerkmal zum Vorgängermodell:
Zusätzliche Bohrungen im Geländerholm.

Maße in mm
Dimensions in mm • Mesures en mm

doka
Die Schalungstechniker

Geländer 1,00m

Handrail post 1.00m / Montant de garde-corps 1,00m

Art.-Nr. 584335000 3,7 kg

verzinkt
galvanised / galva

M 1:20

ARCHIV
produziert bis: 02/2002

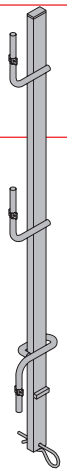

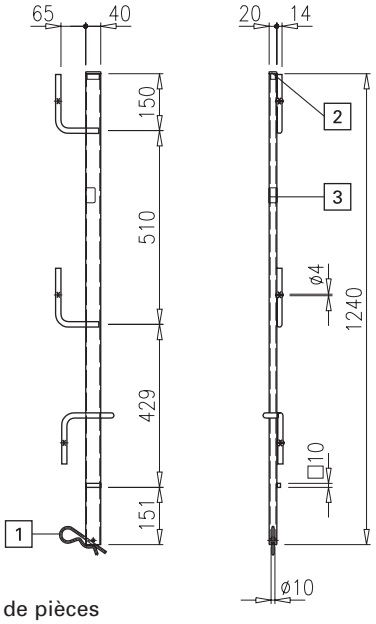

Universelles Steckgeländer für Ausbildung des Seitenschutzes in der Framax-Konsole sowie der Gesimsschalung. Wird in die offenen Formrohre eingeschoben.

Teileliste

List of components • Liste de pièces

Pos.	Bezeichnung Name • Désignation	Teil-Nr. Art. n° • Référence	Stk. Piece • Nbr.
1	Federvorstecker 6 mm	580204000	1
2	Aufkleber "Doka-Logo" 40x40mm	500500910	1
3	Abdeckkappe	508167140	1

Maße in mm
Dimensions in mm • Mesures en mm

doka
Die Schalungstechniker

ARCHIV ARCHIV ARCHIV ARCHIV ARCHIV ARCHIV ARCHIV ARCHIV ARCHIV ARCHIV

Doka-Kombigehänge 3,20m

Art.-Nr. 588133000 20,0 kg

Doka combi-lifting chain 3.20m / Ensemble universel de levage 3,20m Doka

M 1:20

CE

ARCHIV
produziert bis:
12/2005

Mit dem Transportbolzen zum Transport von einem Framax-, Frameco- Elementstapel oder Einzelelement.
Mit dem Ösenhaken zum Transport von Schalungen, Bühnen und Mehrweggebinden.

Hinweis:
Betriebsanleitung beachten!

max. Tragfähigkeiten: 2-strängig

Winkel α	P_{max}
max. 30°	2000 kg

Beim Umsetzen von Schalung max. α < 30° erlaubt.

max. Tragfähigkeiten: 4-strängig

Winkel α	P_{max}
max. 30°	2910 kg
max. 45°	2360 kg
max. 60°	1700 kg

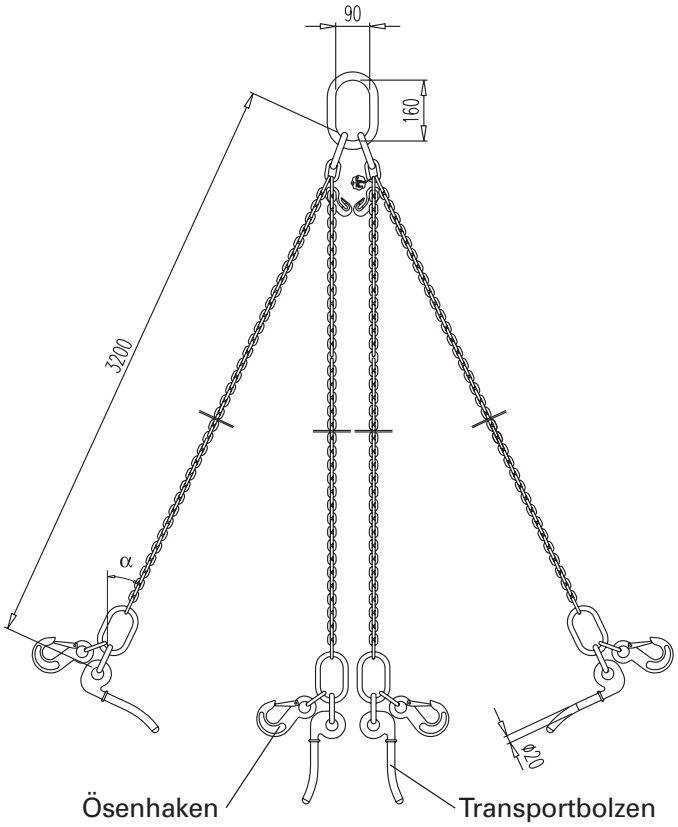

Maße in mm
Dimensions in mm • Mesures en mm

ARCHIV ARCHIV ARCHIV ARCHIV ARCHIV ARCHIV ARCHIV ARCHIV ARCHIV ARCHIV

doka
Die Schalungstechniker

Umsetzkette 4-strängig 3,20m

Art.-Nr. 580462000 21,5 kg

Lifting chain 4-part 3.20m / Chaîne de levage 4 brins 3,20m

CE

ARCHIV
produziert bis:
08/2001

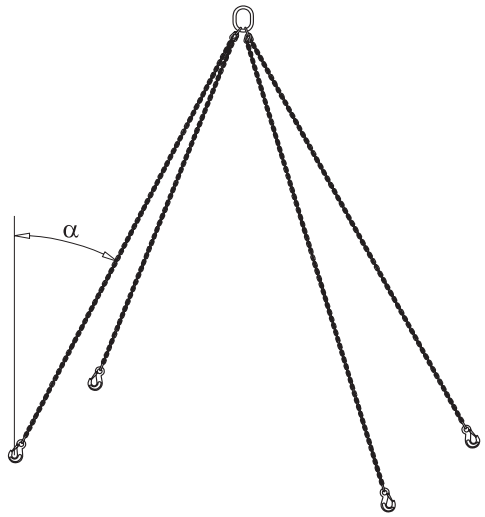

Vierfachgehänge zum Umsetzen der Framax-Betonierbühnen.

Max. Tragfähigkeit:
Einsträngig 2000 kg,
viersträngig bis 45° Neigungswinkel α 4250 kg

Hinweis:
Betriebsanleitung beachten!

Maße in mm
Dimensions in mm • Mesures en mm

doka
Die Schalungstechniker

ARCHIV ARCHIV ARCHIV ARCHIV ARCHIV ARCHIV ARCHIV ARCHIV ARCHIV ARCHIV

Umsetzgurt 13,00m

Lifting strap 13.00m / Sangle de levage 13,00m

Art.-Nr. 583013000 3,95 kg

grün / green / col. vert

M 1:20

ARCHIV
produziert bis:
10/2004

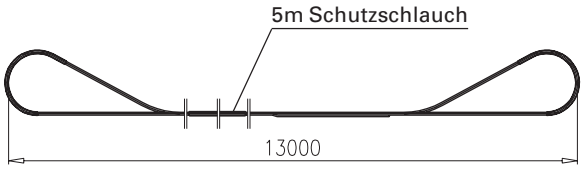

Der Umsetzgurt 13,00m ist ein praktisches Hilfsmittel zum Ab- und Beladen vom LKW, weiters zum Umheben von Rahmenschalungsstapeln.

Max. Tragfähigkeit: 2000 kg

Hinweis:
Betriebsanleitung beachten!

Maße in mm
Dimensions in mm • Mesures en mm

doka
Die Schalungstechniker

ARCHIV ARCHIV ARCHIV ARCHIV ARCHIV ARCHIV ARCHIV ARCHIV ARCHIV ARCHIV

Dokamatic-Umsetzgurt 13,00m

Art.-Nr. 586231000 10,5 kg

Dokamatic lifting strap 13.00m / Sangle de levage Dokamatic 13,00m

grün / green / col. vert

M 1:20

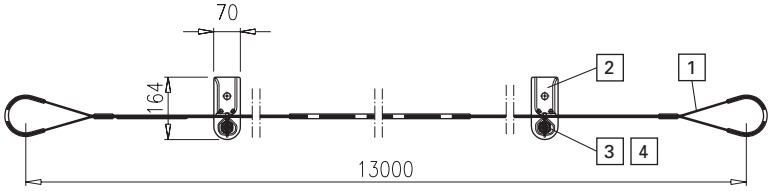

Mit dem Dokamatic-Umsetzgurt 13,00m können Dokamatic-Tische und Dokaflex-Tische sowohl im Stapel als auch einzeln mit oder ohne Deckenstützen umgesetzt werden.

Max. Tragfähigkeit: 2000kg

Hinweis:
Betriebsanleitung beachten!

Teileliste

List of components • Liste de pièces

Pos.	Bezeichnung Name • Désignation	Teil-Nr. Art. n° • Référence	Stk. Piece • Nbr.
1	Gurt 13,00m	506231010	1
2	Gurtschuh	506231001	2
3	Steckbolzen D16/112	500403330	2
4	Kommerzklappstecker 6x42	Id.Nr. 020401	2

Maße in mm
Dimensions in mm • Mesures en mm

doka
Die Schalungstechniker

Framax-Transportgehänge
Framax transport gear / Sangle de transport Framax

Art.-Nr. 588232000 13,3 kg

gelb verzinkt
galvanised yellow / galva jaune

CE

Für einen sicheren Krantransport von Framax-Elementstapeln auf Baustellen, Bauhöfen, etc.

Max. Tragfähigkeit:
Mit 4 Anschlagwinkel bis 45° Neigungswinkel α 2000 kg

Hinweis:
Betriebsanleitung beachten!

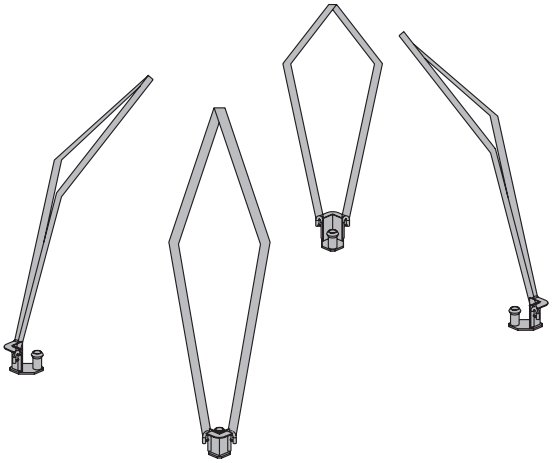

Maße in mm
Dimensions in mm • Mesures en mm

doka
Die Schalungstechniker

Framax-Umsetzbügel

Framax lifting hook / Crochet de levage Framax

Art.-Nr. 588149000 10,6 kg

verzinkt
galvanised / galva

M 1:10

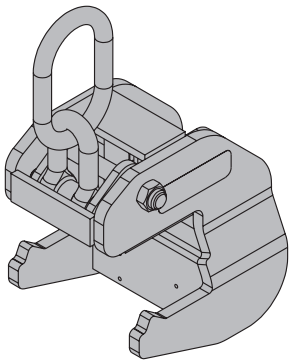

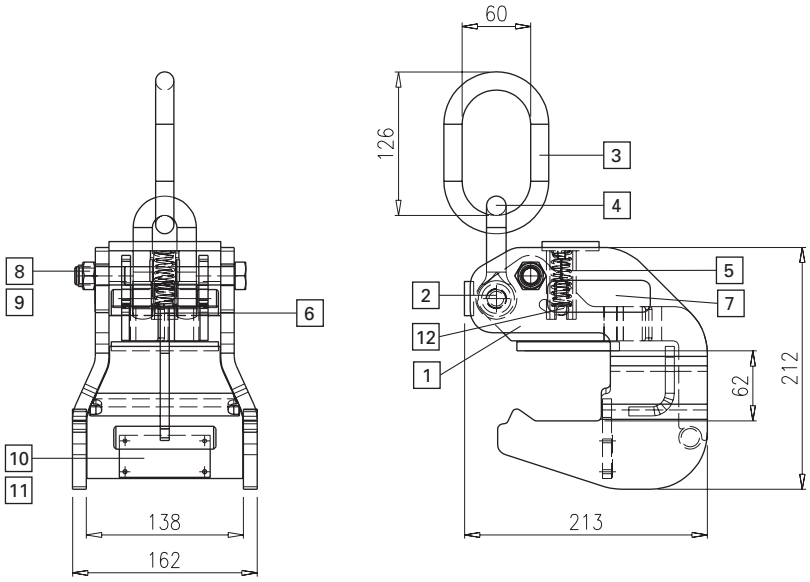

Ausführung ab Baujahr 1998!

Dient zum Umsetzen aller Elemente mit dem Kran. Sicherer Elementtransport durch automatische Verriegelung.

Max. Tragfähigkeit: 1000 kg

Hinweis:
Betriebsanleitung beachten!

Teileliste

List of components • Liste de pièces

Pos.	Bezeichnung Name • Désignation	Teil-Nr. Art. n° • Référence	Stk. Piece • Nbr.
1	Anschlagplatte komplett	508149004	1
2	Bolzen d16/94	508149100	1
3	Glied A16 verzinkt	508149180	1
4	Sonderschäkel	508149120	1
5	Druckfeder	508149210	1
6	Umsetzbügeldistanz d26x4/17	508149190	1
7	Führungsachse d8/94	508149220	1
8	Sechskantschraube M16x140 (DIN 931)	Id.Nr. 019008	1
9	Sicherungsmutter V M16 (DIN 980)	Id.Nr. 019325	1
10	Typenschild Framax-Umsetzbügel	508149900	1
11	Stahl-Blindniete 3x12	Id.Nr. 020515	4
12	Aufkl. "GS-Zeichen Bau 98160" 90x28	508149910	1

Auffälliges Unterscheidungsmerkmal zum Vorgängermodell:
GS-Zeichen geändert

Maße in mm
Dimensions in mm • Mesures en mm

doka
Die Schalungstechniker

Framax-Umsetzbügel

Art.-Nr. 588149000 10,6 kg

Framax lifting hook / Crochet de levage Framax

verzinkt
galvanised / galva

M 1:5

ARCHIV
produziert bis:
03/2008

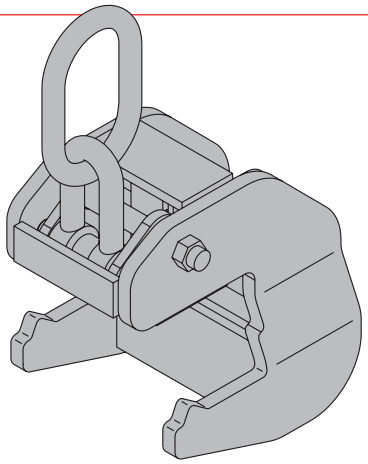

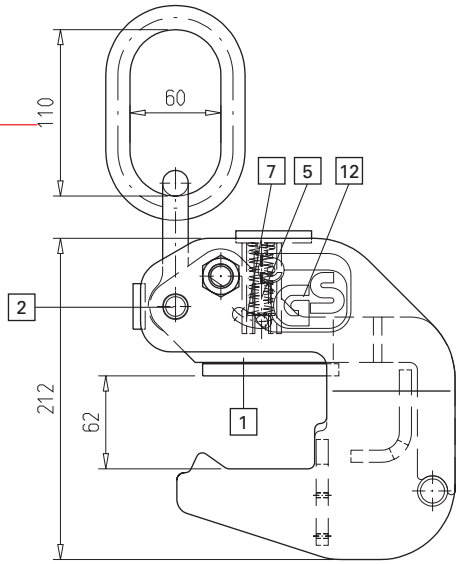

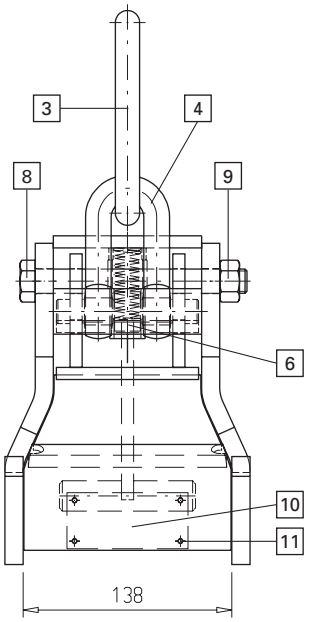

Ausführung ab Baujahr 1998!

Dient zum Umsetzen aller Elemente mit dem Kran. Sicherer Elementtransport durch automatische Verriegelung.

Max. Tragfähigkeit: 1000 kg

Hinweis:
Betriebsanleitung beachten!

Teileliste

List of components • Liste de pièces

Pos.	Bezeichnung Name • Désignation	Teil-Nr. Art. n° • Référence	Stk. Piece • Nbr.
1	Anschlagplatte komplett	508149004	1
2	Bolzen d16/94	508149100	1
3	Glied A16 verzinkt	508149180	1
4	Sonderschäkel	508149120	1
5	Druckfeder	508149210	1
6	Distanzrohr d26x4/17	508149190	1
7	Führungsachse d8/94	508149220	1
8	Sechskantschraube M16x140 (DIN 931)	Id.Nr. 019008	1
9	Sicherungsmutter V M16 (DIN 980)	Id.Nr. 019325	1
10	Typenschild Framax-Umsetzbügel	508149900	1
11	Stahl-Blindniete 3x12	Id.Nr. 020515	4
12	GS-Zeichen Framax-Umsetzb. 23x46	508149910	1

Maße in mm
Dimensions in mm • Mesures en mm

doka
Die Schalungstechniker

ARCHIV ARCHIV ARCHIV ARCHIV ARCHIV ARCHIV ARCHIV ARCHIV ARCHIV ARCHIV

Framax-Stahlausgleich 5cm 0,90m

Art.-Nr. 588271000 6,0 kg

Framax steel closure plates 5cm 0.90m / Pièce de compensation Framax 5cm 0,90m

blau pulverbeschichtet
powder-coated, blue / avec traitement pulvérulent bleu

M 1:25

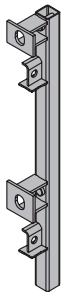

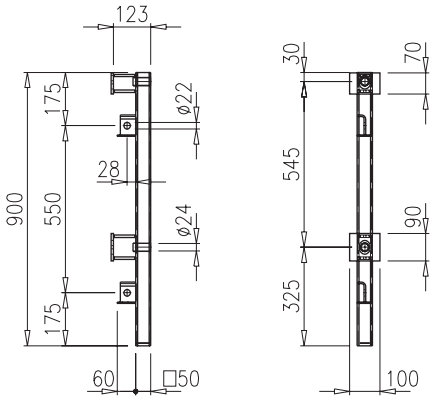

Wird vorwiegend im Eckbereich eingesetzt und eignet sich speziell für Wandstärken 25 und 35 cm.

Maße in mm
Dimensions in mm • Mesures en mm

doka
Die Schalungstechniker

Framax-Stahlausgleich 5cm 2,70m

Art.-Nr. 588273000 14,0 kg

Framax steel closure plate 5cm 2.70m / Pièce de compensation Framax 5cm 2,70m

blau pulverbeschichtet
powder-coated, blue / avec traitement pulvérulent bleu

M 1:25

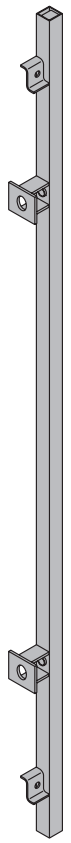

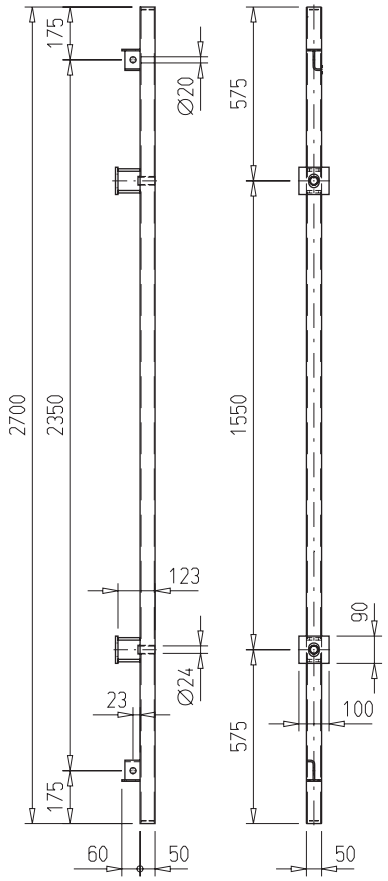

Wird vorwiegend im Eckbereich eingesetzt und eignet sich speziell für Wandstärken 25 und 35 cm.

Maße in mm
Dimensions in mm • Mesures en mm

doka
Die Schalungstechniker

Framax-Stahlausgleich 6cm 0,90m

Art.-Nr. 588275000 6,9 kg

Framax steel closure plates 6cm 0.90m / Pièce de compensation Framax 6cm 0,90m

blau pulverbeschichtet
powder-coated, blue / avec traitement pulvérulent bleu

M 1:25

ARCHIV
produziert bis: 12/2006

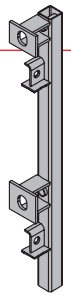

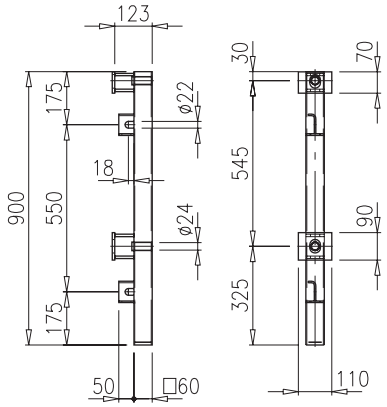

Wird vorwiegend im Eckbereich eingesetzt und eignet sich speziell für Wandstärken 24 und 36 cm.

Maße in mm
Dimensions in mm • Mesures en mm

doka
Die Schalungstechniker

ARCHIV ARCHIV ARCHIV ARCHIV ARCHIV ARCHIV ARCHIV ARCHIV ARCHIV

Framax-Stahlausgleich 6cm 2,70m

Art.-Nr. 588277000 16,0 kg

Framax steel closure plate 6cm 2.70m / Pièce de compensation Framax 6cm 2,70m

blau pulverbeschichtet
powder-coated, blue / avec traitement pulvérulent bleu

M 1:25

ARCHIV
produziert bis: 12/2006

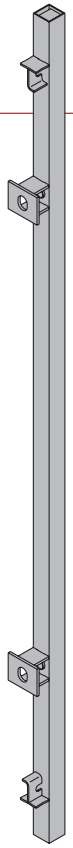

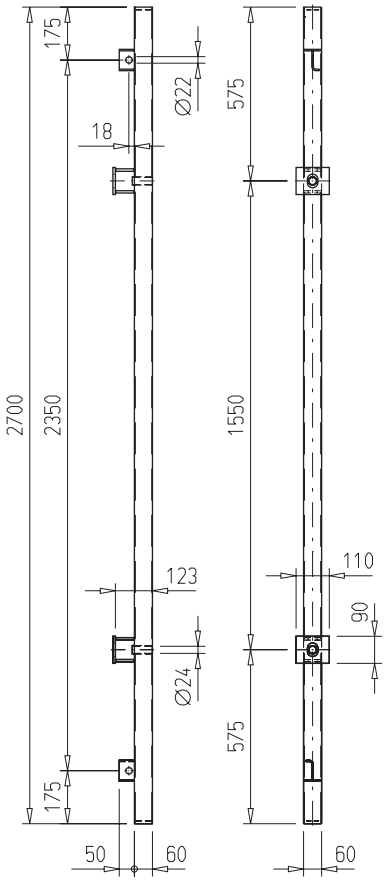

Wird vorwiegend im Eckbereich eingesetzt und eignet sich speziell für Wandstärken 24 und 36 cm.

Maße in mm
Dimensions in mm • Mesures en mm

doka
Die Schalungstechniker

ARCHIV ARCHIV ARCHIV ARCHIV ARCHIV ARCHIV ARCHIV ARCHIV ARCHIV ARCHIV

Framax-Passholz 2x12cm 2,70m

Art.-Nr. 176020000 3,1 kg

Framax fitting timber 2x12cm 2.70m / Fourrure en bois Framax 2x12cm 2,70m

gelb lasiert
varnished yellow / lasuré couleur jaune

M 1:20

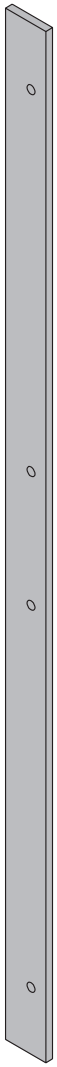

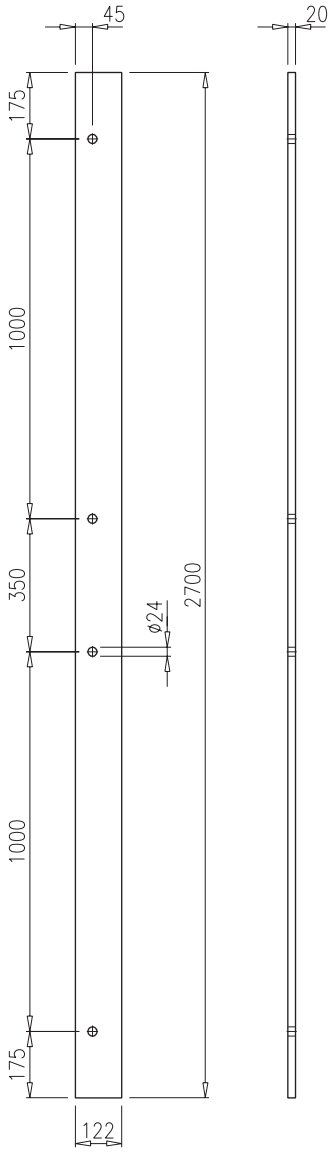

Durch verschiedene Kombinationsmöglichkeiten können kleine Ausgleiche im 1 cm Raster hergestellt werden.

Maße in mm
Dimensions in mm • Mesures en mm

doka
Die Schalungstechniker

Framax-Passholz 3x12cm 2,70m

Art.-Nr. 176022000 4,7 kg

Framax fitting timber 3x12cm 2.70m / Fourrure en bois Framax 3x12cm 2,70m

gelb lasiert
varnished yellow / lasuré couleur jaune

M 1:20

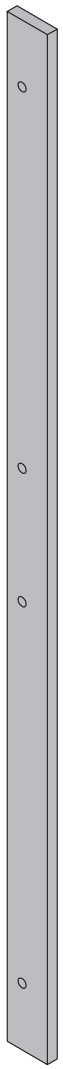

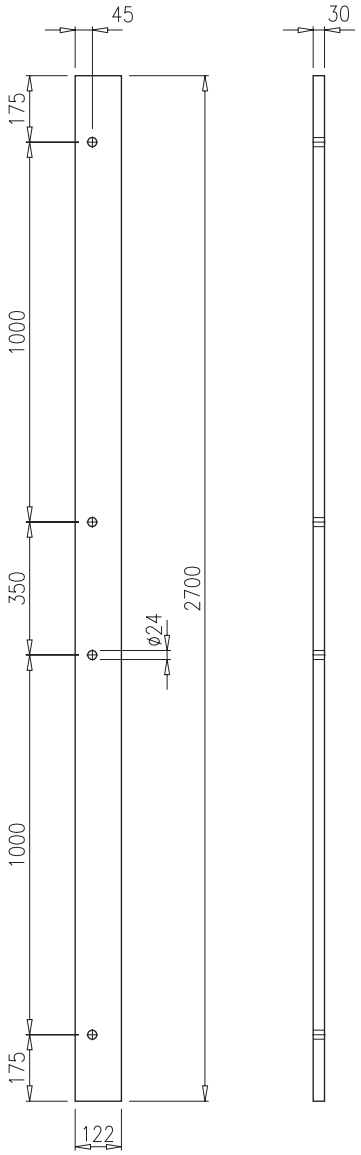

Durch verschiedene Kombinationsmöglichkeiten können kleine Ausgleiche im 1 cm Raster hergestellt werden.

Maße in mm
Dimensions in mm • Mesures en mm

doka
Die Schalungstechniker

Framax-Passholz 5x12cm 2,70m

Art.-Nr. 176024000 7,8 kg

Framax fitting timber 5x12cm 2.70m / Fourrure en bois Framax 5x12cm 2,70m

gelb lasiert
varnished yellow / lasuré couleur jaune

M 1:20

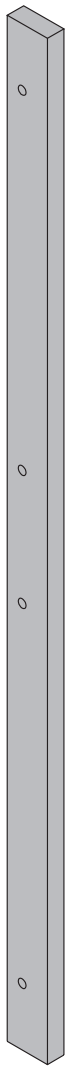

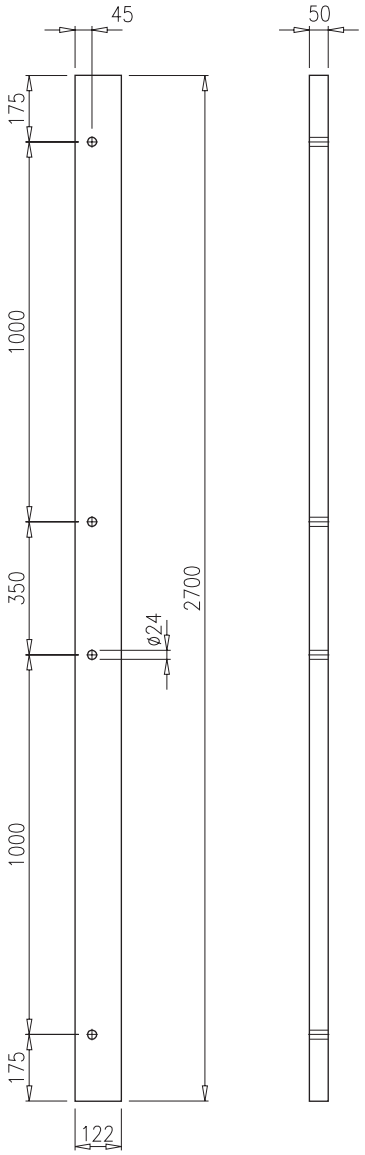

Durch verschiedene Kombinationsmöglichkeiten können kleine Ausgleiche im 1 cm Raster hergestellt werden.

Maße in mm
Dimensions in mm • Mesures en mm

doka
Die Schalungstechniker

Framax-Passholz 10x12cm 2,70m

Art.-Nr. 176026000 15,5 kg

Framax fitting timber 10x12cm 2.70m / Fourrure en bois Framax 10x12cm 2,70m

gelb lasiert
varnished yellow / lasuré couleur jaune

M 1:20

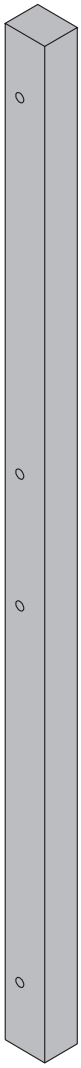

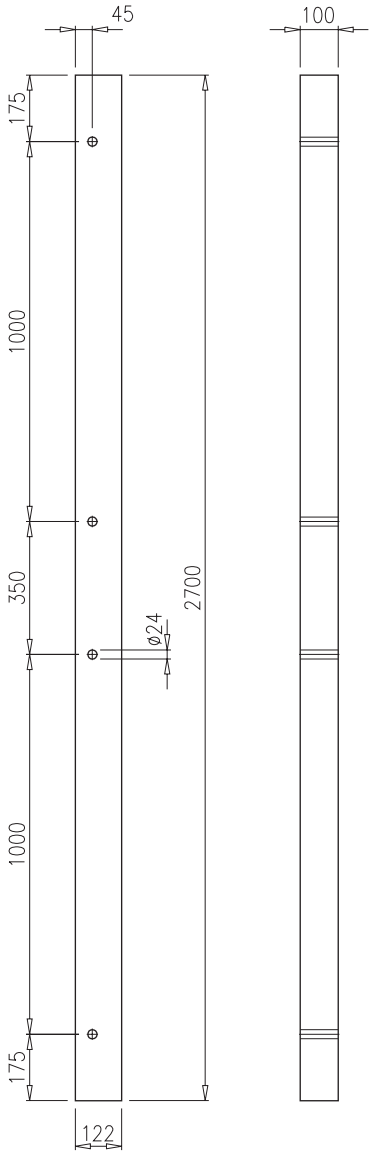

Durch verschiedene Kombinationsmöglichkeiten können kleine Ausgleiche im 1 cm Raster hergestellt werden.

Maße in mm
Dimensions in mm • Mesures en mm

doka
Die Schalungstechniker

Framax-Profilholz 18mm 2,70m

Art.-Nr. 176119000 8,4 kg

Framax moulded timber 18mm 2.70m / Liteau profilés Framax 18mm 2,70m

gelb lasiert
varnished yellow / lasuré couleur jaune

M 1:20

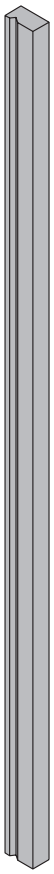

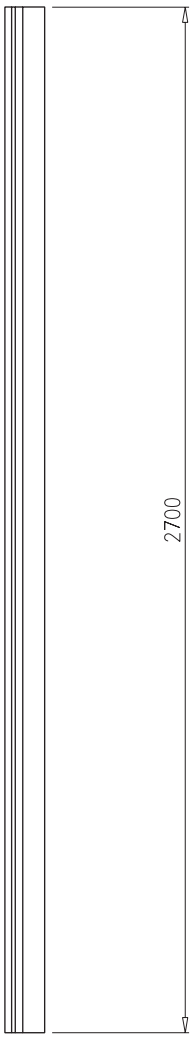

Profilholz für Ausgleiche und Aufstokkungen. Wird mit dem Schnellspanner RU am Rahmenprofil befestigt.
Für Schalhautstärke 18mm.

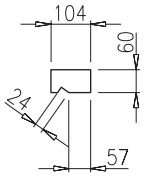

Maße in mm
Dimensions in mm • Mesures en mm

doka
Die Schalungstechniker

Framax-Profilholz 21mm 2,70m

Art.-Nr. 176010000 8,0 kg

Framax moulded timber 21mm 2.70m / Liteau profilés Framax 21mm 2,70m

gelb lasiert
varnished yellow / lasuré couleur jaune

M 1:20

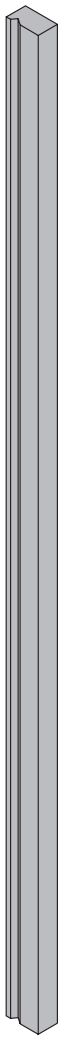

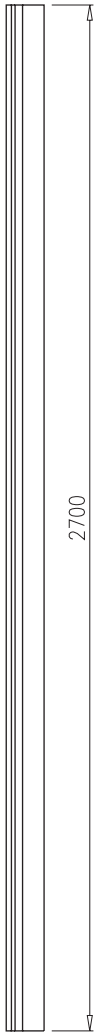

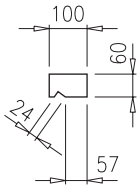

Profilholz für Ausgleiche und Aufstokkungen. Wird mit dem Schnellspanner RU am Rahmenprofil befestigt.
Für Schalhautstärke 21mm.

Maße in mm
Dimensions in mm • Mesures en mm

doka
Die Schalungstechniker

Framax-Profilholz 27mm 2,70m

Art.-Nr. 176012000 7,6 kg

Framax moulded timber 27mm 2.70m / Liteau profilés Framax 27mm 2,70m

gelb lasiert
varnished yellow / lasuré couleur jaune

M 1:20

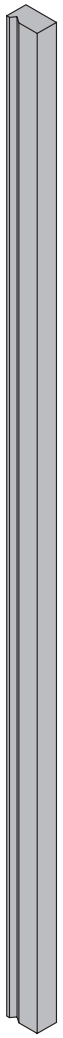

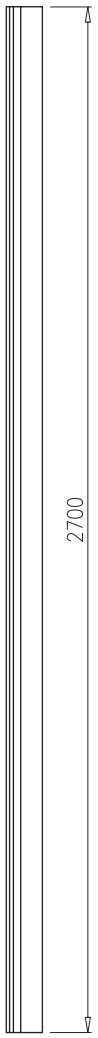

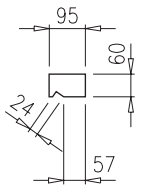

Profilholz für Ausgleiche und Aufstokkungen. Wird mit dem Schnellspanner RU am Rahmenprofil befestigt.
Für Schalhautstärke 27mm.

Maße in mm
Dimensions in mm • Mesures en mm

doka
Die Schalungstechniker

Framax-Ausschalholz 10x12cm 2,85m

Art.-Nr. 176008000 16,4 kg

Framax formwork stripping timb. 10x12cm 2.85m / Bois biseauté p. décoffr. Framax 10x12 2,85m

gelb lasiert
varnished yellow / lasuré couleur jaune

M 1:20

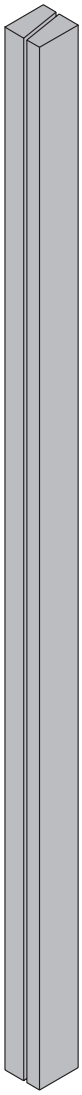

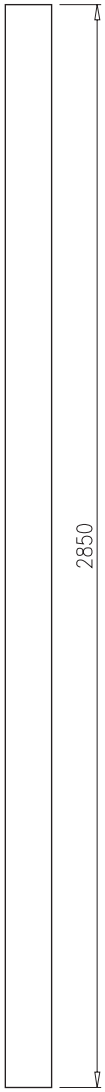

Diagonal geschnittenes Passholz. Dient zum leichten Ausschalen bei engen Querschnitten (z.B. Schachtschalungen).

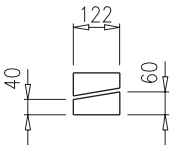

Maße in mm
Dimensions in mm • Mesures en mm

doka
Die Schalungstechniker

Anklemmholz

Connecting timber / Fixation pour buton bois

Art.-Nr. 176030000 0,70 kg

gelb lasiert
varnished yellow / lasuré couleur jaune

M 1:10

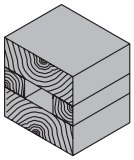

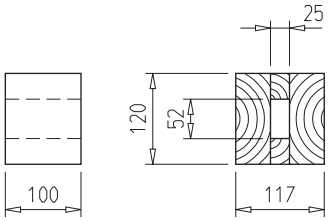

Kann mit der Spannklemme oder dem Universalverbinder am integrierten Riegelsystem befestigt werden. Dient zum Annageln bauseitiger Abstellstützen.

Maße in mm
Dimensions in mm • Mesures en mm

doka
Die Schalungstechniker

Framax-Dreikantleiste 2,70m

Art.-Nr. 588170000 0,38 kg

Framax triangular ledge 2.70m / Liteau triangulaire Framax 2,70m

M 1:2

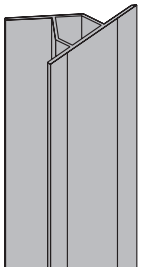

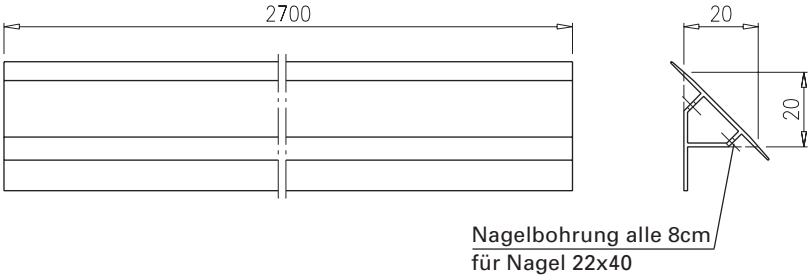

Speziell ausgeformte Dreikantleiste mit weichen Kunststofflippen zur exakten Anpassung an die Elementoberfläche. Wird bei der Herstellung von Außenecken eingesetzt.

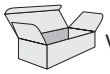

Verpackungseinheit: 50 Stück

Maße in mm

Dimensions in mm • Mesures en mm

doka
Die Schalungstechniker

Framax-Stirndreikantleiste 2,70m

Art.-Nr. 588129000 1,9 kg

Framax frontal triangular ledge 2.70m / Liteau triangulaire frontal Framax 2,70m

grau
grey / gris

M 1:25/1:7,5

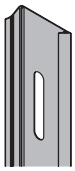

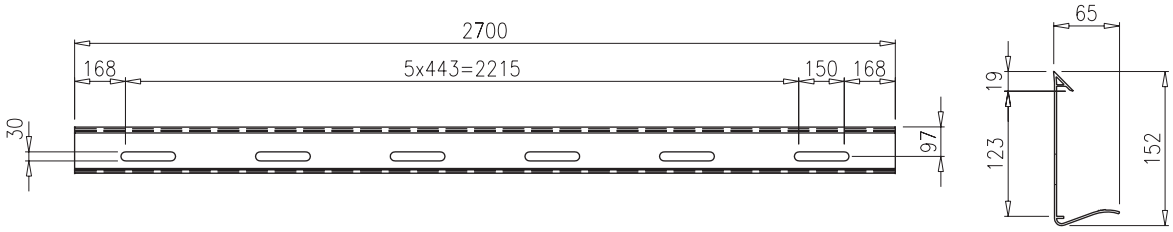

Kann nagellos über die Elementstirnseite gestülpt werden. Wird bei Stützenschalung und Außeneckausbildungen mit dem Universalelement verwendet (integrierter Langlochraster für Universalverbinder).

Auffälliges Unterscheidungsmerkmal zum Vorgängermodell:
Nase ergänzt

Maße in mm
Dimensions in mm • Mesures en mm

doka
Die Schalungstechniker

Framax-Stirndreikantleiste 2,70m

Art.-Nr. 588129000 1,9 kg

Framax frontal triangular ledge 2.70m / Liteau triangulaire frontal Framax 2,70m

grau
grey / gris

M 1:25/1:10

ARCHIV
produziert bis: 05/2009

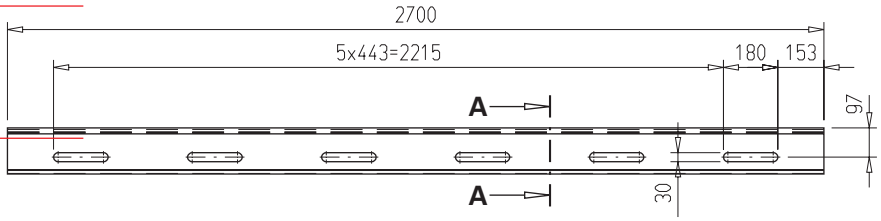

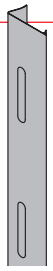

Schnitt A-A

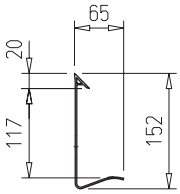

Kann nagellos über die Elementstirnseite gestülpt werden. Wird bei Stützenschalung und Außeneckausbildungen mit dem Universalelement verwendet (integrierter Langlochraster für Universalverbinder).

Maße in mm
Dimensions in mm • Mesures en mm

doka
Die Schalungstechniker

ARCHIV ARCHIV ARCHIV ARCHIV ARCHIV ARCHIV ARCHIV ARCHIV ARCHIV ARCHIV

Framax-Sicherungswinkel

Art.-Nr. 588147000 0,56 kg

Framax safety angle / Cornière de sécurité Framax

blau lackiert
painted blue / laquée bleu

M 1:5

ARCHIV
produziert bis: 12/2003

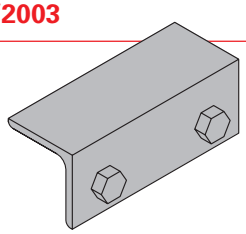

Ansicht ohne Schrauben

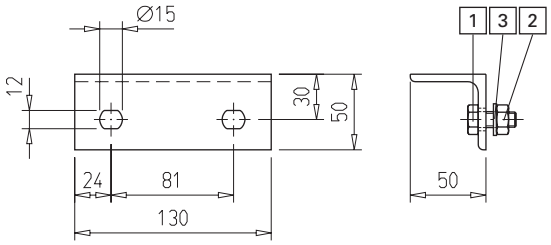

Der Sicherungswinkel muß verwendet werden, wenn die Krananhängung an der Klemmschiene erfolgt, damit die auftretenden Zugkräfte aufgenommen werden.
Max. Zugbelastung einer Klemmschiene mit Sicherungswinkel: 10 kN

Teileliste

List of components • Liste de pièces

Pos.	Bezeichnung Name • Désignation	Teil-Nr. Art. n° • Référence	Stk. Piece • Nbr.
1	Sechskantschraube M10x25	Id. Nr. 019025	2
2	Sechskantmutter M10	Id. Nr. 019309	2
3	Federring A10	Id. Nr. 019902	2

Maße in mm
Dimensions in mm • Mesures en mm

doka
Die Schalungstechniker

ARCHIV ARCHIV ARCHIV ARCHIV ARCHIV ARCHIV ARCHIV ARCHIV ARCHIV ARCHIV

Framax-Druckplatte 6/15

Art.-Nr. 588183000 0,80 kg

Framax pressure plate 6/15 /Plaquette d'appui Framax 6/15

verzinkt
galvanised / galva

M 1:7,5

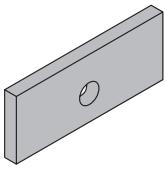

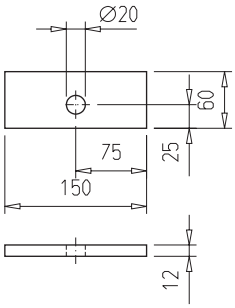

Auflagerplatte für die Sechskantmutter 15,0, z. B. untere Anker bei liegenden Elementen.

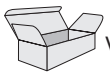

Verpackungseinheit: 250 Stück

Maße in mm
Dimensions in mm • Mesures en mm

doka
Die Schalungstechniker

Framax-Ankerhaltewinkel

Art.-Nr. 588188000 1,4 kg

Framax anchoring bracket / Equerre d'ancrage Framax

blau lackiert
painted blue / laquée bleu

M 1:7,5

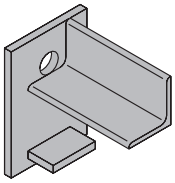

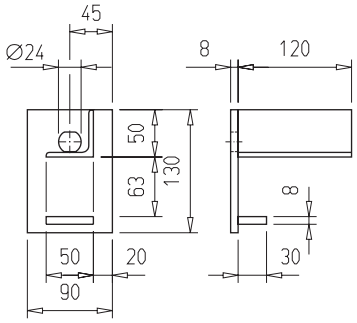

Ermöglicht eine Ankerung über der Schalung (z.B. bei Fundamentschalungen).
Kann an jeder beliebigen Stelle der Rahmenelemente aufgesetzt werden.

Maße in mm
Dimensions in mm • Mesures en mm

doka
Die Schalungstechniker

Framax-Fundamentspanner 0,90m

Art.-Nr. 588141000 4,9 kg

Framax foundation clamp 0.90m / Serrage pour fondation Framax 0,90m

verzinkt
galvanised / galva

M 1:10

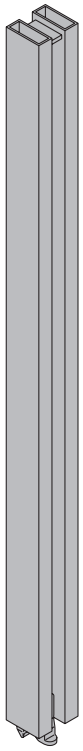

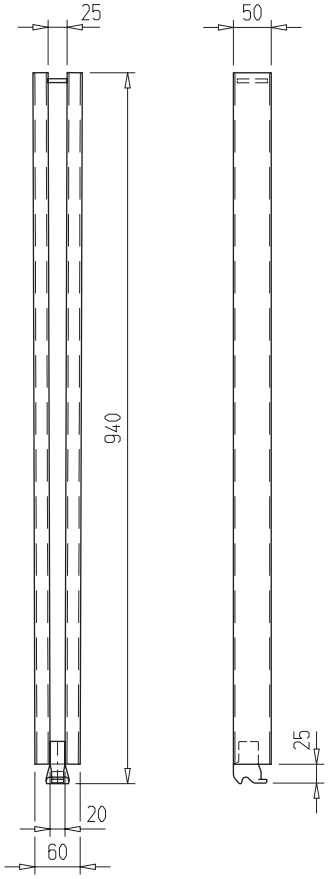

Zur Ankerung liegender Rahmenelemente (Fundamentschalung). Die obere Ankerung kann dabei über den Beton gelegt werden.

Max. Elementbreite=Betonierhöhe 90 cm

Zul. Tragkraft: 12 kN

Maße in mm
Dimensions in mm • Mesures en mm

doka
Die Schalungstechniker

Doka-Lochband 50x2,0mm 25m

Art.-Nr. 588206000

17,0 kg /Rolle

Doka perforated tape 50x2.0mm 25m / Bande perforée Doka 50x2,0mm 25m

M 1:5

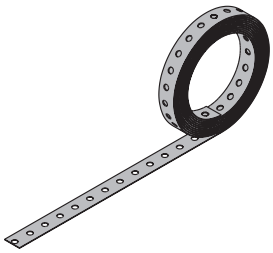

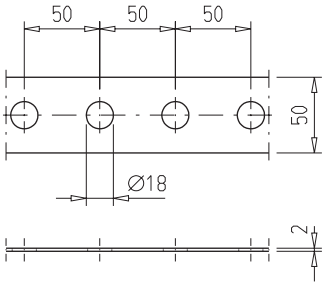

Wird gemeinsam mit dem Fundamentspanner als unterste Ankerebene bei Fundamentschalungen eingesetzt.

Zul. Tragkraft: Abhängig von dem Fundamentspanner des verwendeten Schalungssystemes.

Auffälliges Unterscheidungsmerkmal zum Vorgängermodell:
Bohrung von D20 auf D18 geändert.

Maße in mm
Dimensions in mm • Mesures en mm

doka
Die Schalungstechniker

Framax-Lochband 50x2,0mm 25m

Art.-Nr. 588138000 — 17,5 kg /Rolle

Doka perforated tape 50x2.0mm 25m / Bande perforée Doka 50x2,0mm 25m

M 1:5

ARCHIV
produziert bis: 05/1999

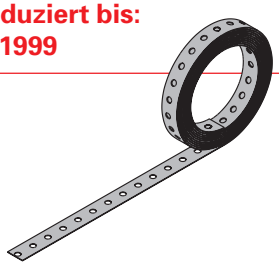

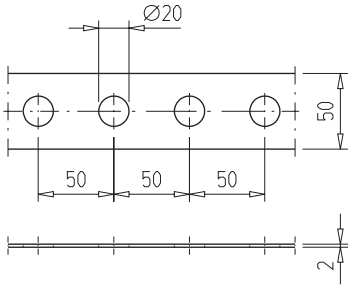

Wird gemeinsam mit dem Fundamentspanner als unterste Ankerebene bei Fundamentschalungen eingesetzt.

Zul. Tragkraft: Abhängig von dem Fundamentspanner des verwendeten Schalungssystemes.

Maße in mm
Dimensions in mm • Mesures en mm

doka
Die Schalungstechniker

ARCHIV ARCHIV ARCHIV ARCHIV ARCHIV ARCHIV ARCHIV ARCHIV ARCHIV ARCHIV

Doka-Lochbandabroller

Art.-Nr. 583014000 25,0 kg

Doka perforated tape dispenser / Dérouleur de bande perforée Doka

verzinkt
galvanised / galva

ARCHIV
produziert bis: 12/2003

Mit dem Doka-Lochbandabroller ist das Transportieren, Abrollen, Richten und Zuschneiden des Doka-Lochbandes 50x2,0 mm, 25 lfm (Art.-Nr. 588206) auf der Baustelle jetzt optimal gelöst.

Teileliste

List of components • Liste de pièces

Pos.	Bezeichnung Name • Désignation	Teil-Nr. Art. n° • Référence	Stk. Piece • Nbr.
1	Richteinheit	503014700	1
2	Schneidvorrichtung	503014710	1
3	Schneidbacken, oben/unten	503014720	1
4	Haltegriff mit Gewinde	503014730	1
5	Rad mit Radkappe	503014740	2

Maße in mm
Dimensions in mm • Mesures en mm

doka
Die Schalungstechniker

ARCHIV ARCHIV ARCHIV ARCHIV ARCHIV ARCHIV ARCHIV ARCHIV ARCHIV

Kombi Ankerstopfen R20/25

Art.-Nr. 588180000 0,003 kg

Universal plug R20/25 / Bouchon de fermeture universel R20/25

blau
blue / bleu

M 1:2

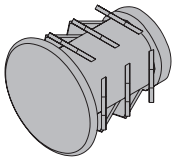

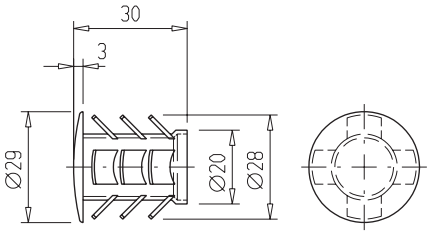

Dient zum Verschließen der nicht benötigten Ankerbohrungen im Rahmenprofil.

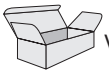

Verpackungseinheit: 100 Stück

Auffälliges Unterscheidungsmerkmal zum Vorgängermodell:
Farbe auf blau geändert.

Maße in mm
Dimensions in mm • Mesures en mm

doka
Die Schalungstechniker

ARCHIV ARCHIV ARCHIV ARCHIV ARCHIV ARCHIV ARCHIV ARCHIV ARCHIV ARCHIV

Kombi Ankerstopfen R20/25

Art.-Nr. 588180000 0,003 kg

Universal plug R20/25 / Bouchon de fermeture universel R20/25

farblos
colourless / sans couleur

M 1:2

ARCHIV
produziert bis: 12/2003

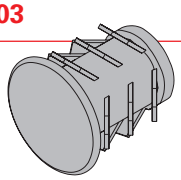

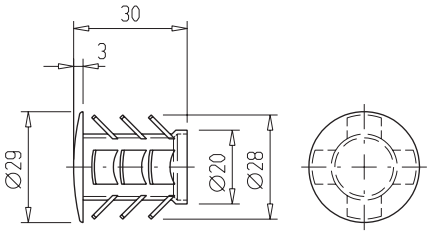

Dient zum Verschließen der nicht benötigten Ankerbohrungen im Rahmenprofil.

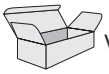
Verpackungseinheit: 100 Stück

Maße in mm
Dimensions in mm • Mesures en mm

doka
Die Schalungstechniker

ARCHIV ARCHIV ARCHIV ARCHIV ARCHIV ARCHIV ARCHIV ARCHIV ARCHIV ARCHIV

Framax-Abdeckstopfen R24,5

Art.-Nr. 588181000 0,0032 kg

Framax plug R24.5 / Bouchon de fermeture Framax R24,5

gelb
yellow / yaune

M 1:2

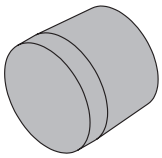

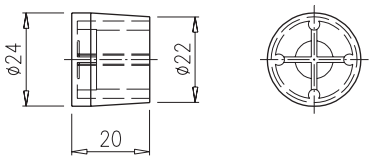

Dient zum Verschließen der nicht benötigten Bohrungen in der Schalhaut des Universalelementes.

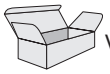

Verpackungseinheit: 100 Stück

Auffälliges Unterscheidungsmerkmal zum Vorgängermodell:
Farbe auf gelb geändert.

Maße in mm
Dimensions in mm • Mesures en mm

doka
Die Schalungstechniker

Framax-Abdeckstopfen R24,5

Art.-Nr. 588181000 0,0032 kg

Framax plug R24.5 / Bouchon de fermeture Framax R24,5

dunkelbraun
dark brown / marron foncé

M 1:2

ARCHIV
produziert bis:
01/2005

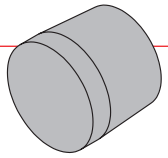

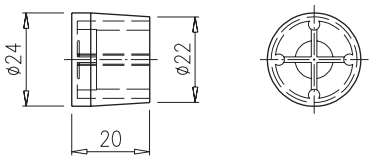

Dient zum Verschließen der nicht benötigten Bohrungen in der Schalhaut des Universalelementes.

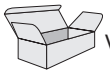

Verpackungseinheit: 100 Stück

Maße in mm
Dimensions in mm • Mesures en mm

doka
Die Schalungstechniker

ARCHIV ARCHIV ARCHIV ARCHIV ARCHIV ARCHIV ARCHIV ARCHIV ARCHIV ARCHIV

Framax Xlife-Abdeckstopfen R24,5

Art.-Nr. 588181500 0,0038 kg

Framax Xlife plug R24.5 / Bouchon de fermeture Framax Xlife R24,5

grau
grey / gris

M 1:2

ARCHIV
produziert bis: 12/2005

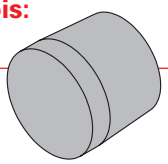

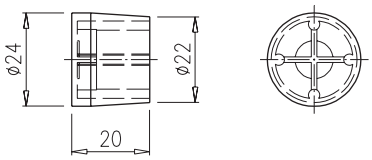

Dient zum Verschließen der nicht benötigten Bohrungen in der Schalhaut des Universalelementes.

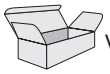

Verpackungseinheit: 100 Stück

Maße in mm
Dimensions in mm • Mesures en mm

doka
Die Schalungstechniker

ARCHIV ARCHIV ARCHIV ARCHIV ARCHIV ARCHIV ARCHIV ARCHIV ARCHIV ARCHIV

Ausgleichsblechstopfen R25

Art.-Nr. 588187000 0,003 kg

Plug R25 for closure plate / Bouchon pièce compensation R25

schwarz
black / noir

M 1:2

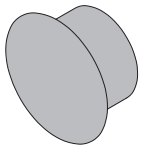

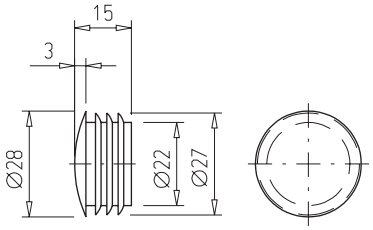

Dient zum Verschließen der nicht benötigten Ankerbohrungen in den Framax-Ausgleichsblechen.

Maße in mm
Dimensions in mm • Mesures en mm

doka
Die Schalungstechniker

Framax-Stapelkonus

Framax stacking cone / Cône de transport Framax

Art.-Nr. 588234000 0,015 kg

blau
blue / bleu

M 1:2

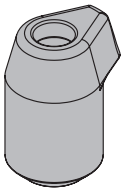

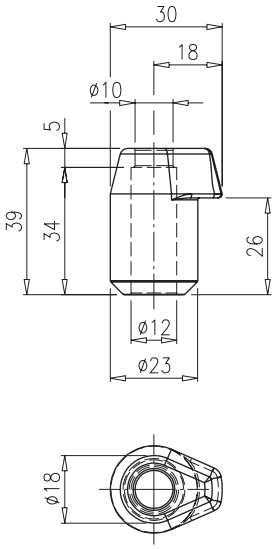

Sichert beim Stapeln die Framax-Elemente bei allen Transporten gegen Verrutschen.

Sicherheitshinweis:
Das Umsetzen von Elementstapeln ohne Rutschsicherung (z.B. Stapelkonen) ist strengstens verboten!

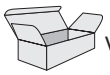

Verpackungseinheit: 500 Stück

Auffälliges Unterscheidungsmerkmal zum Vorgängermodell:
Aussteifungsrippen im Kern sind entfallen.

Maße in mm
Dimensions in mm • Mesures en mm

doka
Die Schalungstechniker

Framax-Stapelkonus

Framax stacking cone / Double cône Framax

Art.-Nr. 588234000 0,03 kg

blau
blue / bleu

M 1:2

ARCHIV
produziert bis:
05/2003

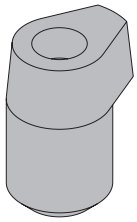

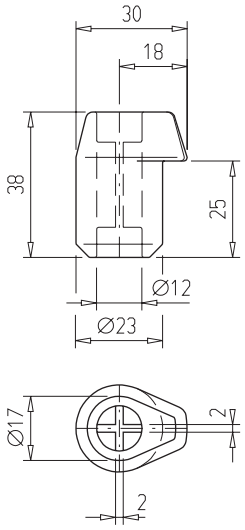

Sichert beim Stapeln die Framax-Elemente bei allen Transporten gegen Verrutschen.

Sicherheitshinweis:
Das Umsetzen von Elementstapeln ohne Rutschsicherung (z.B. Stapelkonen) ist strengstens verboten!

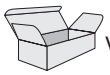
Verpackungseinheit: 500 Stück

Maße in mm
Dimensions in mm • Mesures en mm

doka
Die Schalungstechniker

ARCHIV ARCHIV ARCHIV ARCHIV ARCHIV ARCHIV ARCHIV ARCHIV ARCHIV ARCHIV

Framax-Doppelkonus

Framax double cone / Double cône Framax

Art.-Nr. 588231000 0,03 kg

blau
blue / bleu

M 1:2

ARCHIV
produziert bis:
03/1999

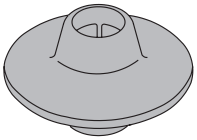

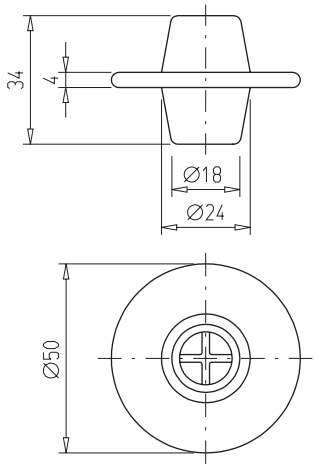

Sichert beim Stapeln die Framax-Elemente bei allen Transporten gegen Verrutschen.

Sicherheitshinweis:
Das Umsetzen von Elementstapeln ohne Rutschsicherung (z.B. Doppelkonen) ist strengstens verboten!

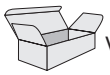
Verpackungseinheit: 850 Stück

Maße in mm
Dimensions in mm • Mesures en mm

doka
Die Schalungstechniker

ARCHIV ARCHIV ARCHIV ARCHIV ARCHIV ARCHIV ARCHIV ARCHIV ARCHIV ARCHIV

Framax-Stapelclip

Framax stacking clip / Clip d'empilage Framax

Art.-Nr. 588619000 0,021 kg

blau
blue / bleu

M 1:2,5

ARCHIV
produziert bis: 12/2005

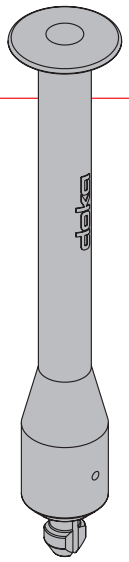

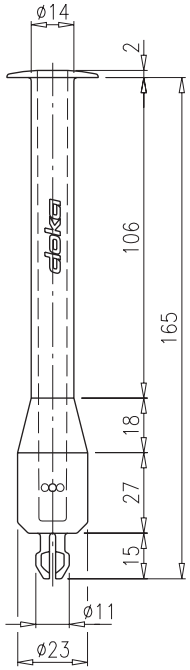

Der Framax-Stapelclip dient zum sichern und vereinzeln von Alu-Framax-Elementen.

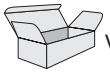

Verpackungseinheit: 200 Stück

Maße in mm
Dimensions in mm • Mesures en mm

doka
Die Schalungstechniker

ARCHIV ARCHIV ARCHIV ARCHIV ARCHIV ARCHIV ARCHIV ARCHIV ARCHIV ARCHIV

Aussparungskasten 20/20/15cm

Art.-Nr. 580608000 2,5 kg

Box for latch 20/20/15cm / Boite de réservation 20/20/15cm

blau pulverbeschichtet
powder coated, blue / avec traitement pulvérulent bleu

M 1:10

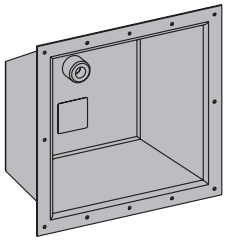

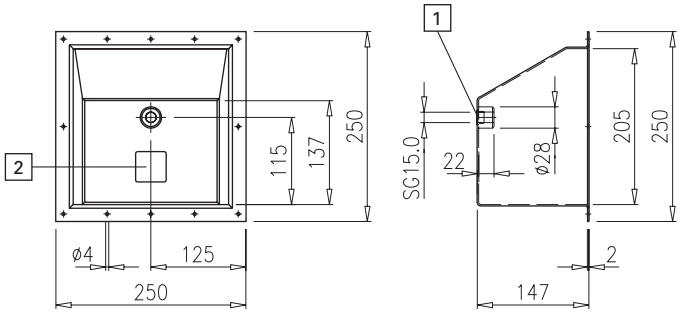

Dient zur Aussparung im Beton dür die Auflagerung der Klinken für Schachtbühnen.

Teileliste

List of components • Liste de pièces

Pos.	Bezeichnung Name • Désignation	Teil-Nr. Art. n° • Référence	Stk. Piece • Nbr.
1	Verschlussstopfen 15,0	580609000	1
2	Aufkleber "Doka-Logo" 40x40mm	500500910	1

Maße in mm
Dimensions in mm • Mesures en mm

doka
Die Schalungstechniker

Verschlussstopfen 15,0

Plug 15.0 / Bouchon de fermeture 15,0

Art.-Nr. 580609000 0,006 kg

farblos
colourless / sans couleur

M 1:2

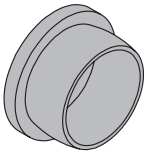

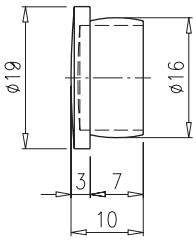

In Aussparungskasten integriertes Kunststoffteil (nach jedem Einsatz verlorenes Teil).

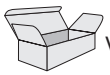

Verpackungseinheit: 100 Stück

Maße in mm
Dimensions in mm • Mesures en mm

doka
Die Schalungstechniker

Doppelschaber Xlife 100/150mm 1,40m

Art.-Nr. 588674000 2,8 kg

Double scraper Xlife 100/150mm 1,40m /

verzinkt
galvanised

M 1:20

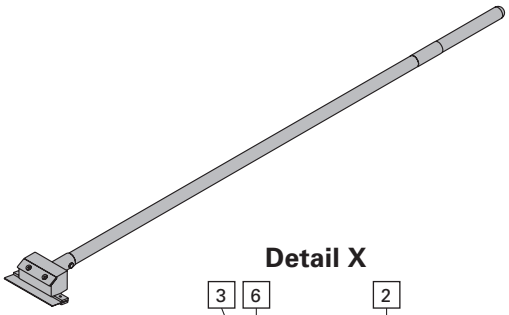

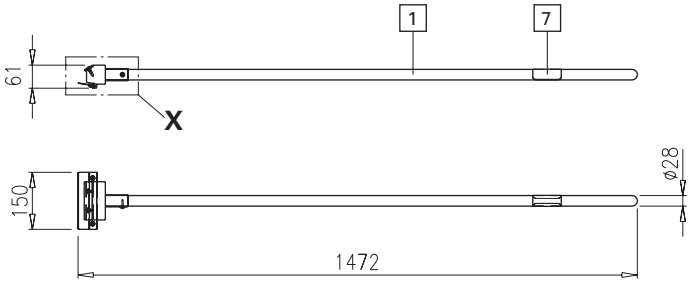

Detail X

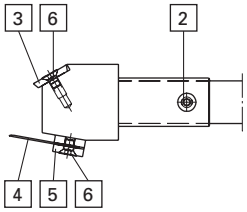

Praktisches Zubehörteil zum Reinigen der Doka Xlife Platte.

Teileliste

List of components • Liste de pièces

Pos.	Bezeichnung Name • Désignation	Teil-Nr. Art. n° • Référence	Stk. Piece • Nbr.
1	Holzstiel 1400	508674040	1
2	Framaxschraube 7x22	508302100	1
3	Schaberklinge	508674050	1
4	Schaberblech	508674060	1
5	Halteblech 2	508674070	1
6	Senkschraube M6x10 (DIN 7991)	Id.Nr. 020289	4
7	Aufkleber "Doka-Logo" 75x75mm	508247910	1

Maße in mm
Dimensions in mm • Mesures en mm

doka
Die Schalungstechniker

Doka-Systemkomponenten
Doka System Components / Composants Doka

Folgende Doka-Systemkomponenten finden Sie in den gleichnamigen Produktübersichten:

- Aufstiegssystem XS
- Schalungsträger
- Schalungsplatten
- Deckenstützen
- Eurex 60 550
- Schalungsanker / Aufhängekonen
- Mehrweggebinde

You will find details of the following Doka System Components in the Product Overview named for the system in question (in German-language only):

- Ladder system XS
- Formwork beams
- Formwork sheets
- Floor props
- Eurex 60 550
- Form ties / suspension cones
- Multi-trip packaging

Vous trouverez les Composants système Doka suivants dans la liste de pièces de matériel portant le même nom (seulement en allemand):

- Système d'accés XS
- Poutrelles-bois
- Panneaux coffrants
- Étais
- Eurex 60 550
- Ancrages / Cônes de suspension
- Accessoires de transport

Legende:

SG	=	Sondergewinde
SW	=	Schlüsselweite
Rd	=	Rundgewinde
M	=	Metrisches Gewinde
☐	=	Innenvierkant

© by Doka Industrie GmbH
A-3300 Amstetten

Änderungen im Zuge der technischen Entwicklung vorbehalten.

Maße in mm
Dimensions in mm • Mesures en mm

doka
Die Schalungstechniker