Sléttklæðningar á Dynamic kerfi

Ósýnilegar festingar

ÁLTAK

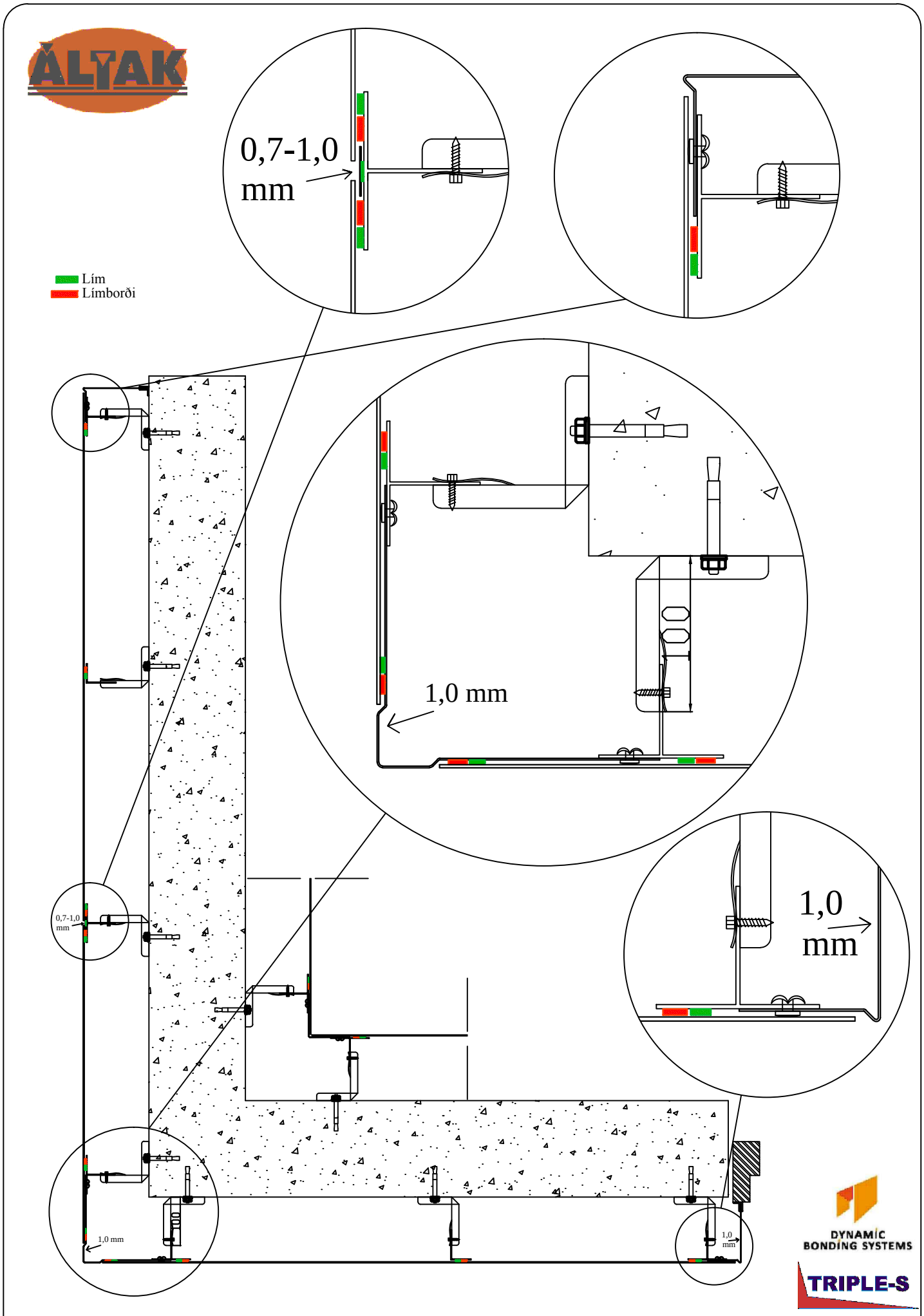

ÁLTAK EHF			
SÍMI:557-4100 FAX: 557-4101	FOSSALEYNIR 8	FLOKKUR: SLÉTT LÍMT	

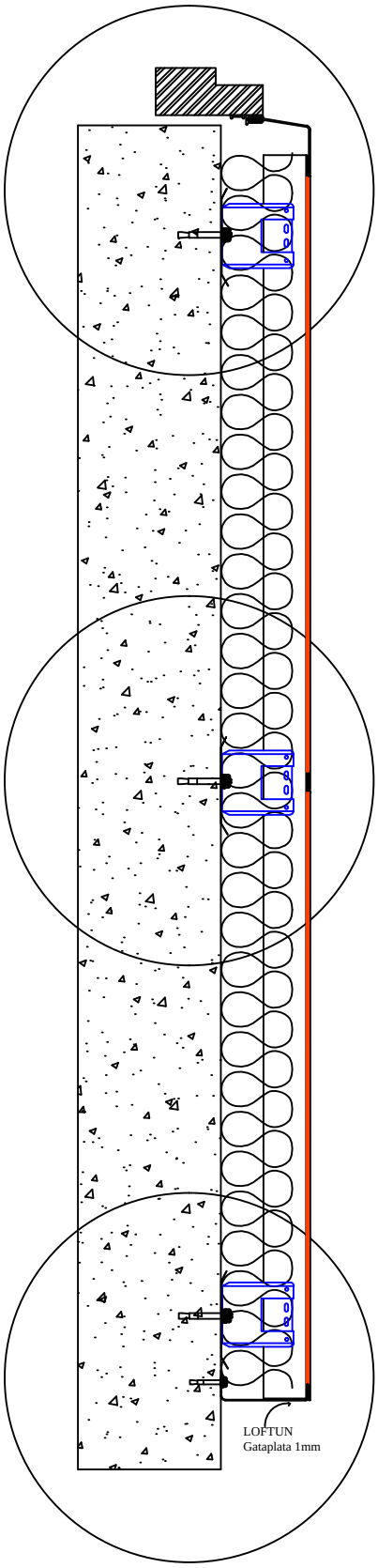

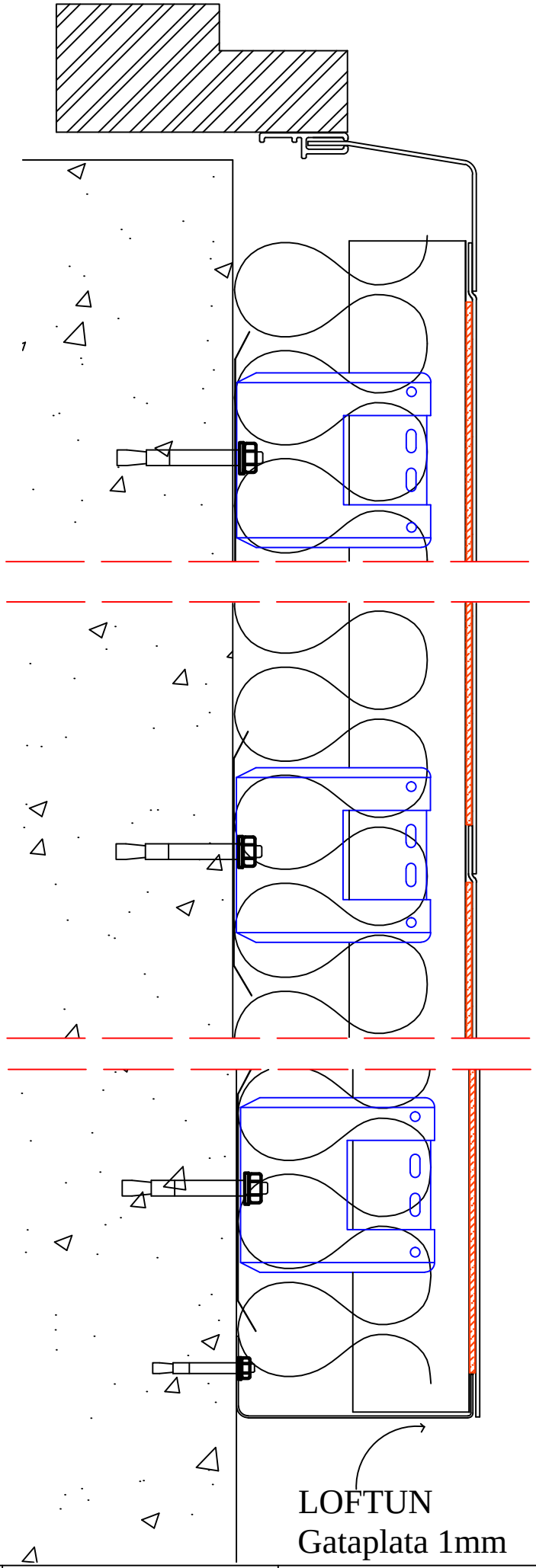

ÁLTAK EHF			
SÍMI:557-4100 FAX: 557-4101	FOSSALEYNIR 8	FLOKKUR: SLÉTT LÍMT	

Lím
Límborði

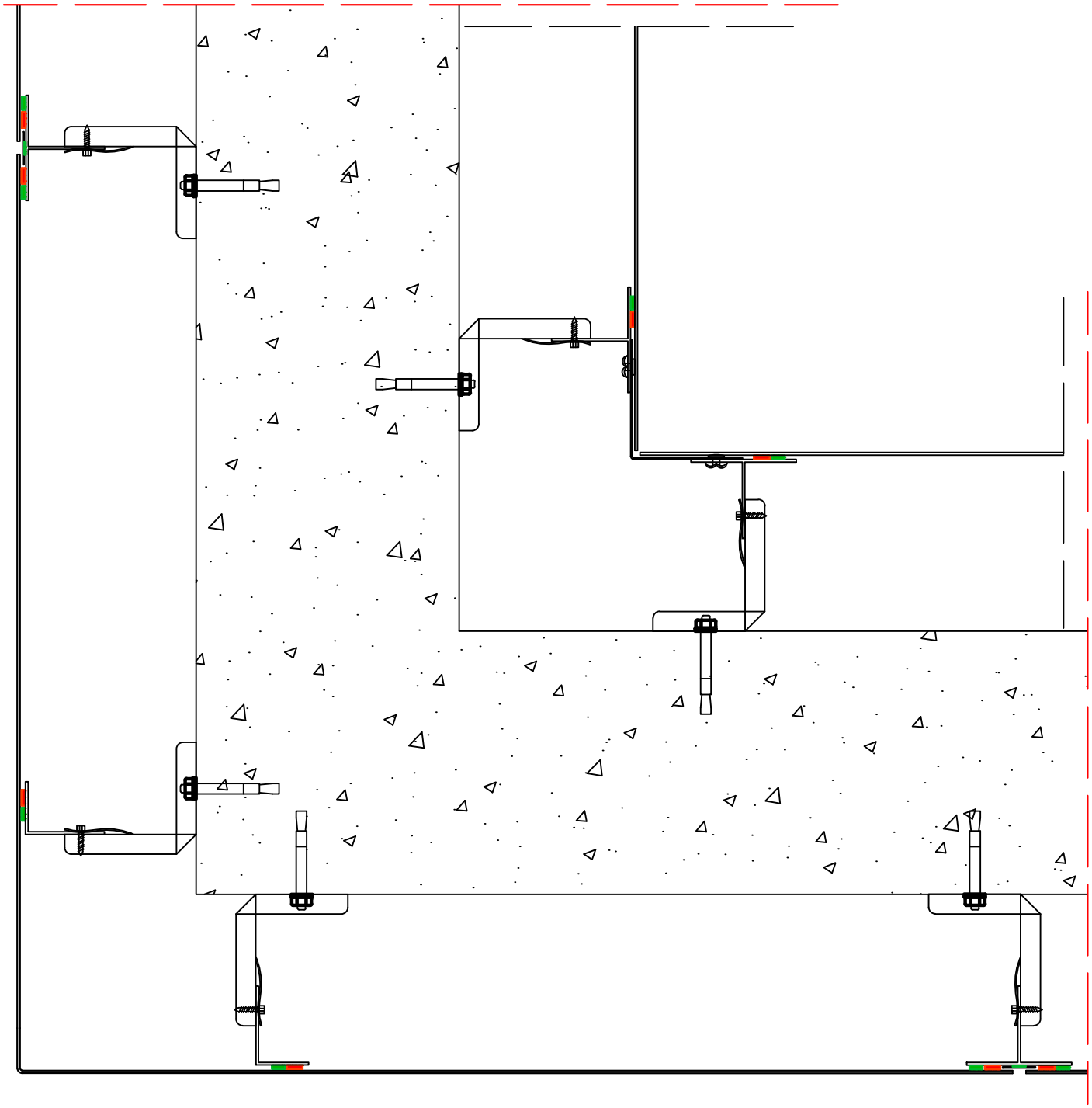

ÁLTAK EHF			
SÍMI:557-4100 FAX: 557-4101	FOSSALEYNIR 8	FLOKKUR: SLÉTT LÍMT	

Verklýsing
Límd álklæðning

Klæða skal alla útveggi hússins með ál-klæðningu. Klæðningin skal vera 2,00 mm þykk álklæðning, seltuþolin með efnasamsetningunni $AlMg_3$ (3% magnesíum). Klæðningin skal standast allar kröfur skv. Byggingarreglugerð og íslenskum staðli ÍST DS 419:1984.
Álplötur skulu uppfylla eftirfarandi staðla og próf;
DIN EN ISO 9001:2008
DIN EN ISO 14001 and OHSAS 18001
DIN EN 1396 salt spray test
DIN EN ISO 9227

Álplöturnar skulu vera coilcoted litaðar í verksmiðju með PVDF2 Kynar 500 í hlutföllunum 80/20 húð sem ysta vörn, bakhlið platnanna skal vera með hlífðarlakki. Plöturnar sem notaðar eru í vatnsbretti skulu vera með hljóðvörn á bakhlið. Allt efni og uppsettning skal vera skv. Samþykktum teikningum, sérteikningum og skv. fyrirmælum framleiðenda og verkkaupa.

1. Mæla skal flötinn sem á að klæða og deila niður álleiðurum.
2. Veggfestingar/Vinklar eru því næst festir á vegginn með 8x72 mm heitgalvaniseruðum múrboltum. Múrbolta er nóg að herða ca. Hálfhring eftir að róin er orðin stíf. Bil milli veggfestinga fer eftir hæð og staðsetningu húsa og þarf að reikna sérstaklega út. Nánari upplýsingar veitir Áltak.
3. Málmar og steypa eiga illa samleið og því skal setja pappa undir allar veggfestingar.
4. Einangrun sett á milli og fest með difflum. Að því loknu skal koma fyrir T-leiðurum 80x60x2 undir lóðrétt samskeyti. Undir plöturnar eru settir L-leiðarar 60/40/2 og skulu þeir vera festir í veggfestingarnar þ.a. þeir mynda U.
5. Vanda skal sérstaklega alla afréttingu á leiðurum.
6. Álleiðarar eru festir við veggfestingar með ryðfríum borskrúfum, 4,2x19 mm. ATH á hvern leiðara hvort sem hann er stuttur eða langur, skal setja einn fastan punkt en alla hina hreyfanlega. (Hringlaga göt fyrir fasta punkta og ílöng göt fyrir hreyfanlega punkta á veggfestingum)
7. Leiðarar skulu vera staðsettir í beinni línu við hvorn annan en ATH, ekki má setja saman tvo leiðara. Bil þarf að vera á milli þeirra og hámarkslengd hvers leiðara er 5,7 m.
8. Huga þarf að þéttingum á gluggum, hurðum, könntum, þakbrún o.s.frv. en frágangur skal vera skv. sérteikningum.
9. Notast skal við álplötur sem eru mældar út, klipptar og beygðar hjá viðurkenndri blikksmiðju.
10. Áhersla skal lögð á að loftun sé allstaðar óhindruð
11. Vegna hættu á tæringu skal hindra alla snertingu áls við blauta steypu eða aðra málma. Gæta skal að allt efni og allar festingar séu þannig.
12. Hreinsa skal alla leiðara með Dynamic cleaner og bakhliðar álplatna með hreinsi frá Áltak. Yfirborð álplatna og leiðara skal vera þurrt við límingu.
13. 3 mm límborði frá Áltak er settur á leiðara og skal staðsetja hann nær brún álplatna svo lím þrýstist ekki á milli platna.
14. Því næst er Komo vottað lím, Dynamic Bond MS polymer, frá Áltak sett á leiðara og plöturnar límdar á.
15. Mælt er með yfir 5°C hita við uppsetningu.
16. Allt efnisval og allur frágangur skal miða að því að hvergi komi til tæringar.

Álklæðningar

og undirkerfi

Áltak ehf býður upp á margar gerðir af undirkerfum undir klæðningar. Það er sammerkt með þessum undirkerfum að ýmissa þátta ber að hafa í huga:

1. Það er eiginleiki málma að þenjast eða skreppa saman við hitabreytingar þannig að huga þarf vel að þennslu. Í undirkerfum frá Áltak ehf er í öllum tilfellum reiknað með þennslum. Það er þannig gert að ýmist eru hringlaga eða ílöng göt á veggfestum, en hringlaga götin eru fyrir fasta punkta en ílöng göt fyrir hreyfanlega punkta. Á hvern leiðara hvort sem hann er stuttur eða langur, skal setja einn fastan punkt, en alla hina hreyfanlega. (Sjá skýringarmynd A)
2. Málmar og steinsteypa eiga illa samleið, þannig að nauðsynlegt er að málmar og steinsteypa snertist ekki.
3. Hverskonar utanhússklæðningar eru ekki annað en veðurkápur, þannig að það þarf ekki síður að huga að þéttingum á gluggum, hurðum og sprungum undir klædd hús en þau sem ekki eru klædd.
4. Timbur og málmklæðningar eiga ekki vel saman t.d. vegna sitthvorrar spennu, og ólíkan endigartíma. Gagnfúavarið timbur og málmklæðningar eiga alls enga samleið, vegna þeirrar efnablöndu sem er í fúavörninni og getur skapast mikil hætta sé þessum efnum blandað saman.
5. Loftun er mjög mikilvæg í hverskonar utanhússklæðningum.
6. Utanhússklæðningar eru veðurkápur, sjaldnast vatnsheldar og verður því að huga vel að það vatn sem sleppur inn fyrir klæðninguna, komist út aftur.
7. Ekki er hægt að hafa hvaða beygjuradíus sem er, vegna þess að málmblöndur eru mismunandi og ber að fara algjörlega eftir leiðbeiningum framleiðanda í þeim efnum.
8. **Áríðandi er að herða ekki múrbolta meir en framleiðandi gefur upp en múrboltar 8x75 mm er nóg að herða 35-40 kN en það er ca. hálfhring eftir að róin er orðin stíf.**

Áríðandi: Metalic litir þurfa að snúa í sömu stefnu

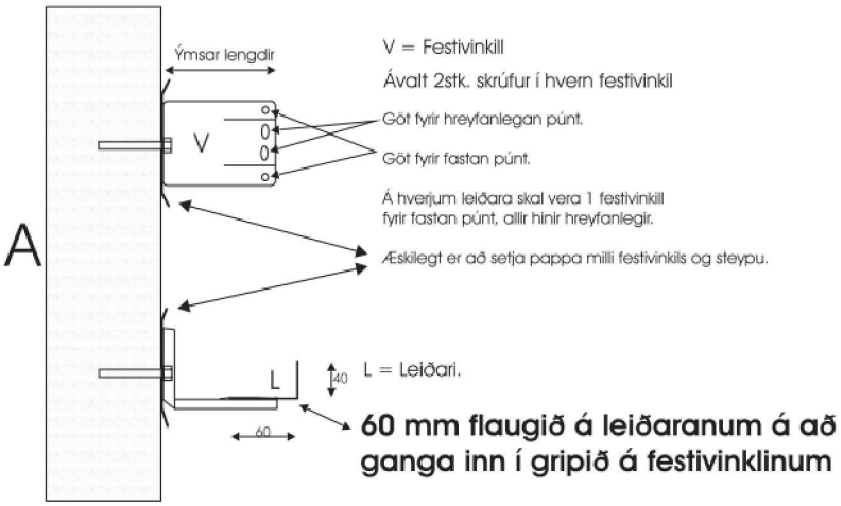

áltak ehf
Fossaleynir 8
112 Reykjavík
Sími: 557-4100
Fax: 577-4101

TRIPLE-S

Triple-S Undirkerfi

Vinkla stærðir

60 mm	200 mm
80 mm	220 mm
100 mm	240 mm
120 mm	260 mm
140 mm	280 mm
160 mm	300 mm
180 mm	

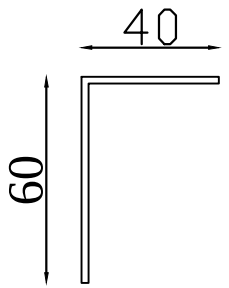

L - Leiðari

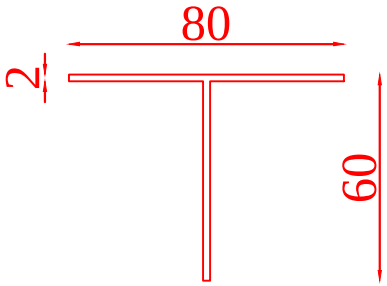

T - Leiðari

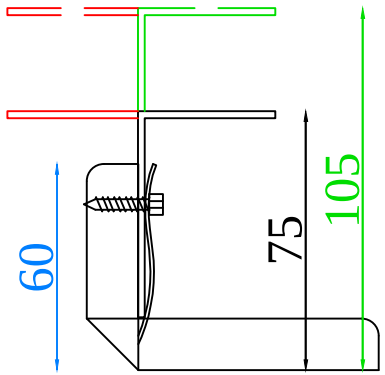

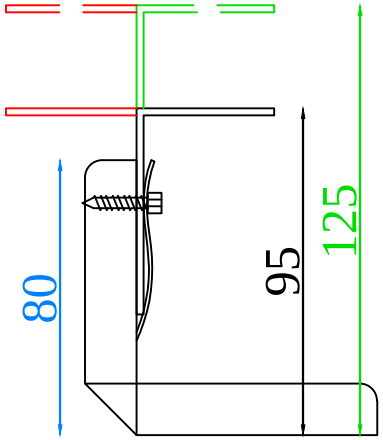

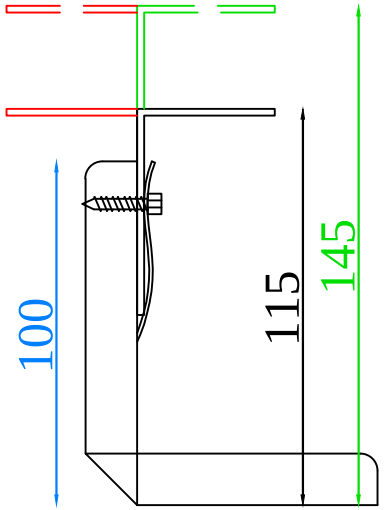

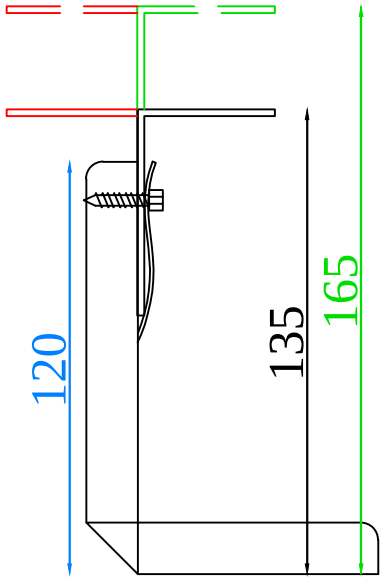

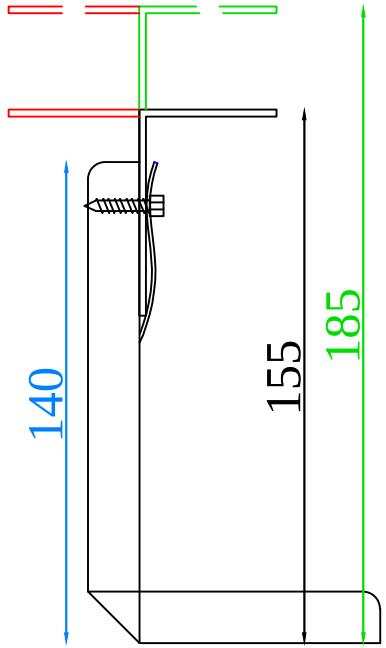

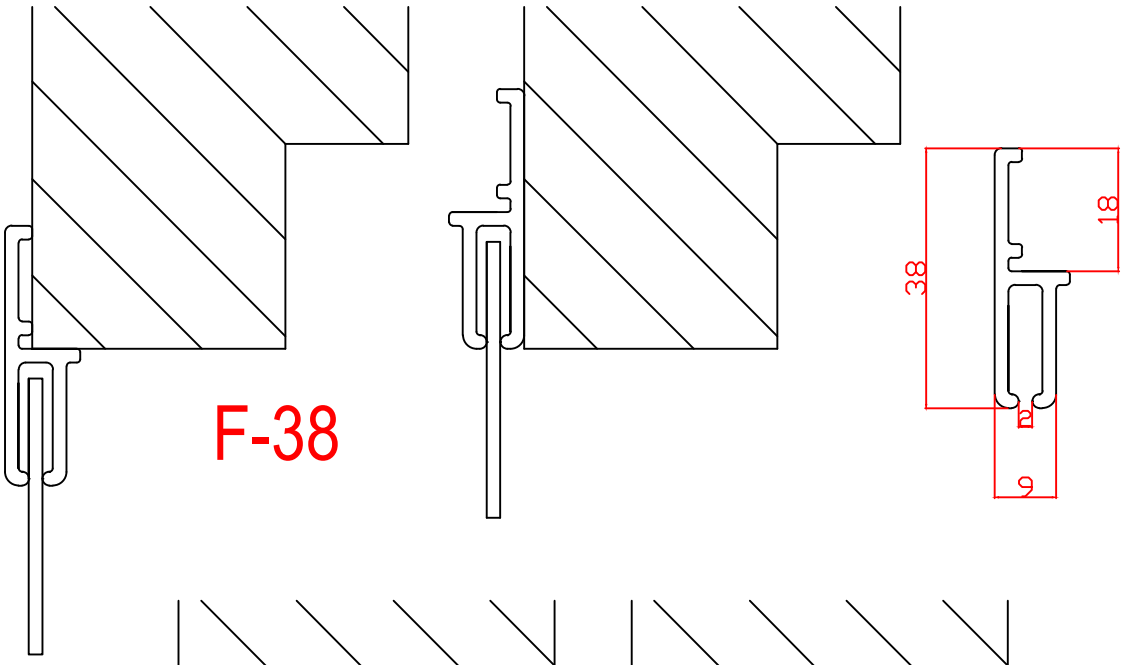

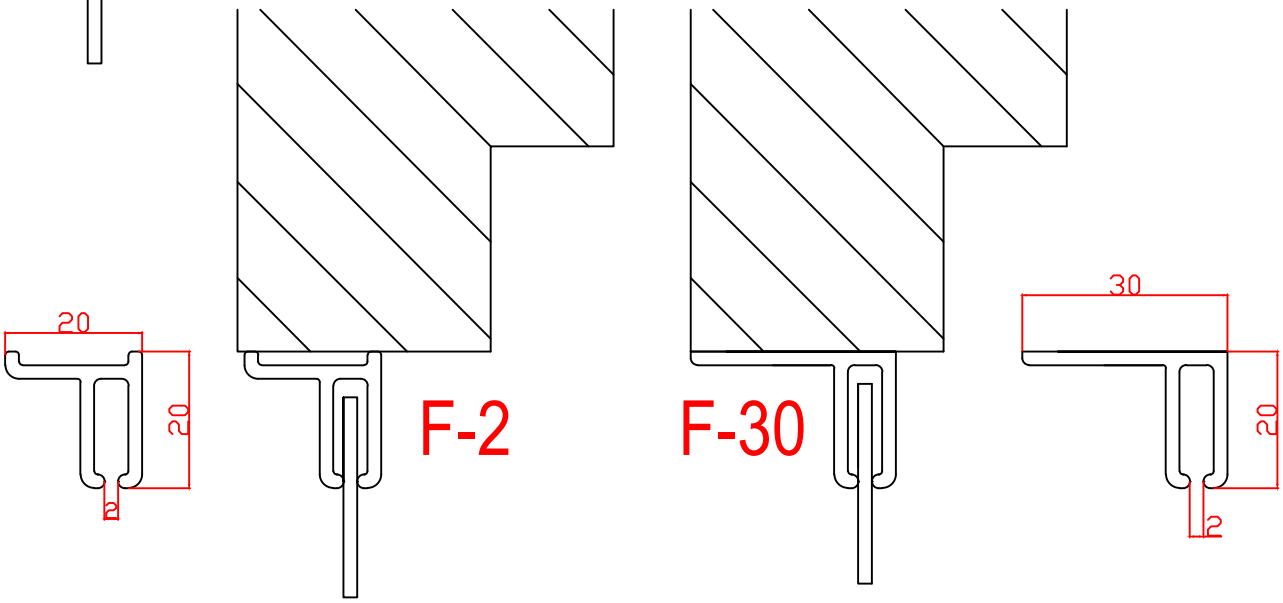

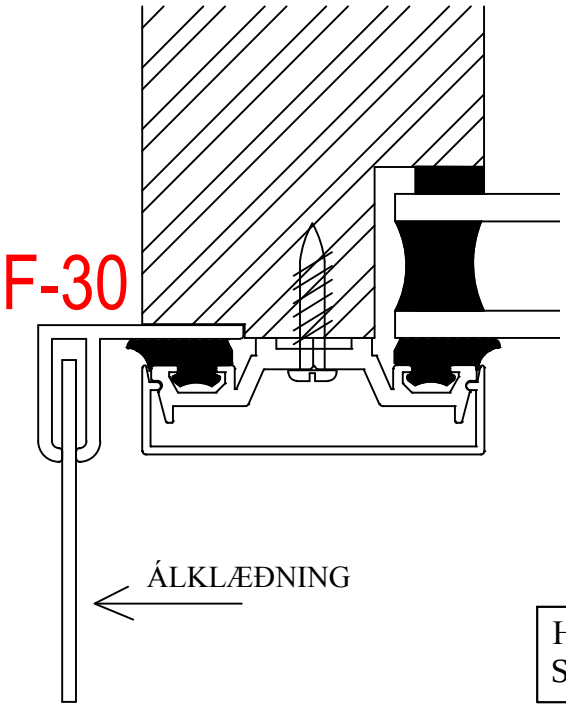

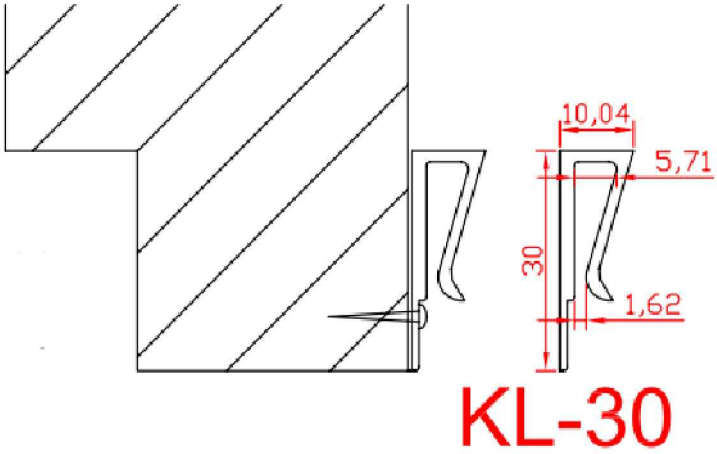

Litaval

Hvítt 9010
Silver

ÁLTAK EHF		DAGS:	
SÍMI:557-4100 FAX: 557-4101	FOSSALEYNIR 8	FLOKKUR: GLUGGALISTAR	